PINE | BORDLAMPE | GRÅ

2010405010

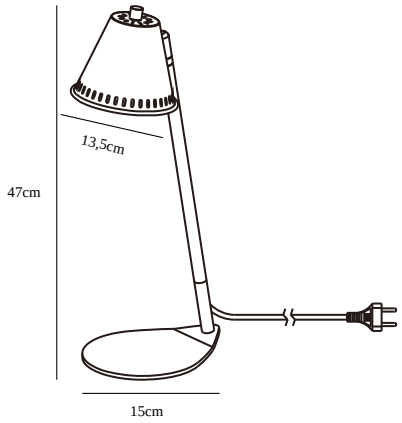

Spenning (V): 230 Volt
IP-grad: IP20
Maksimal lysstyrke (W): 15W
Klasse (Klasse 1, Klasse 2, Klasse 3): Klasse 2 (Dobbelt isolert)
Pæresokkel: GU10
Bryter plassering: På lampen

Primært materiale: Metal
Kabelfarge: Sort
Kabellengde (cm): 150
Kan kabelen byttes ut?: False

Farge: Grå

Høyde (cm): 47
Bredde (cm): 15
Rørdiameter (cm): 1.53
Skjermdiameter (cm): 13.5
Utvendig grunndimensjon (cm): 15
Lengde (cm): 21
Tiltvinkel (°): 90

EAN: 5704924001413
TUN: 2100536

Artikkelnummer: 2010405010
Stk. per master box: 3
Høyde på salgseske (cm): 48.5
Bredde på salgseske (cm): 18
Dybde på salgseske (cm): 18
Volum i salgseske m³ : 0.0157
Produktets nettovekt (kg): 1.244

• Mykt industrielt design • Vakker lyseffekt med hull i skjermen
• Elegant blanding av matt metall og messingdetaljer • På/av-bryter i messing på toppen av skjermen

Pine er en dekorativ serie i et industrielt design som skaper et flott motspill til den lyse nordiske innredningen. Med kombinasjonen av matt metall og elegante messingdetaljer oppnår serien et eksklusivt uttrykk. Pine får også en unik karakter og en nyskapende lysopplevelse med de små hullene i toppen og sidene på skjermen som skaper en flott effekt i lyset når det sprer seg ut i rommet.

En flott detalj på Pine bordlampe i matt grått metall er den elegante bryteren i messing på toppen av skjermen som gjør det enkelt og bekvemt å slå lyset av og på. Bordlampen kan brukes uansett hvor du trenger lys – på kontoret, i stuen eller på soverommet.