GRANT 3X15 | HANGERS / OPGESCHORTE VERLICHTING | MESSING

2010583035

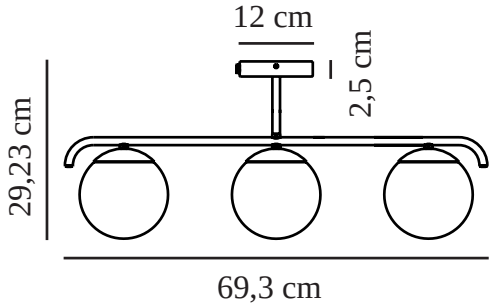

Spanning (V): 230 Volt
IP-graad: IP20
Maximaal lampvermogen (W): 3x25W
Klasse (Klasse 1, Klasse 2, Klasse 3): Klasse 2 (Dubbele isolatie)
Lampfitting: E14

Primair materiaal: Glas
Secundair materiaal: Metaal
: Opaal wit
Oppervlaktemateriaal van de kabel:: Plastic
Is de kabel vervangbaar?: False

Kleur: Messing

Hoogte (cm): 29.23
Breedte (cm): 14.5
Diameter kap (cm): 14.5
Lengte (cm): 69.3

EAN: 5704924001147

TUN: 2100566
Artikelnummer: 2010583035
Stuks per masterdoos: 3
Hoogte verkoopdoos (cm): 75
Breedte verkoopdoos (cm): 17
Diepte verkoopdoos (cm): 25
Verkoopdoos inhoud m³ : 0.0319
Nettogewicht product (kg): 1.3

• Glamoureuze moderne stijl • Drie glazen kappen die een zacht licht geven
• Geeft een zacht, diffuus licht • Mat wit opaal mondgeblazen glas

Grant houdt eenvoud en elegantie optimaal in evenwicht. Elke overbodige vorm van versiering is achterwege gelaten, zodat de vorm en de materialen volledig tot hun recht komen. De mooie lichtgevende glazen kap wordt omhuld door het frame, waardoor een compleet en decoratief geheel ontstaat.

Als er weinig ruimte is om een hanglamp aan het plafond te hangen, dan is de Grant plafondlamp een zeer goed alternatief. De drie grote kappen van wit opaalglas zorgen voor een prachtige algemene verlichting en toch neemt de lamp niet veel plaats in, waardoor Grant ook geschikt is voor de hal of de gang. De Grant lamp past in een van de belangrijkste hedendaagse designtrends met het gebruik van messing en wit opaalglas.

Het glas in deze lamp is mondgeblazen en stuk voor stuk met de hand vervaardigd. Vanwege dit unieke proces kunnen er luchtbellen in het glas verschijnen en kan ook de dikte van het glas variëren. Dit geeft het glas zijn karakter en levendige uiterlijk.