CLYDE | LAMPE À POSER | NOIR

2010835003

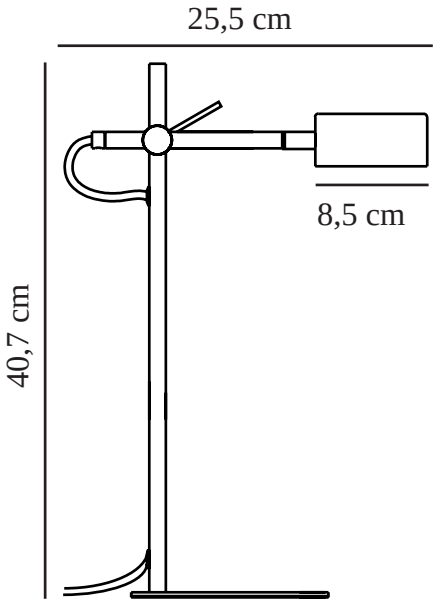

Tension (V): 220-240 Volt
Protection IP: IP20
Classe (Classe 1, Classe 2, Classe 3): Classe 2 (Double isolation)
Culot d'ampoule: LED – Source lumineuse non remplaçable
Installation du commutateur: Sur le câble

Matière première: Métal
Matériau secondaire: Matière plastique
Couleur du câble: Noir
Longueur du câble (cm): 150
Matériau de surface du câble: Textile
Le câble est-il remplaçable: False

Couleur: Noir

Hauteur (cm): 40.7
Largeur (cm): 15
Diamètre du tube (cm): 1.15
Diamètre de l'abat-jour (cm): 8.5
Longueur (cm): 25.5
Angle de basculement (°): 130

EAN: 5704924001185
TUN: 2100604
Numéro d'article: 2010835003
Pièces par unité d'emballage: 3
Hauteur de la boîte de vente (cm): 43.5

Largeur de la boîte de vente (cm): 5.5
Profondeur de la boîte de vente (cm): 18.5
Volume de la boîte de vente m³ : 0.0044
Poids net du produit (kg): 1.4

Luminosité de l'éclairage (Lumen): 350
Température de couleur (K): 2700
Valeur Ra : 80
Durée de vie (heures): 25000
Angle de diffusion de l'éclairage (°) : 120
Classe énergétique: F
Puissance active (W): 4

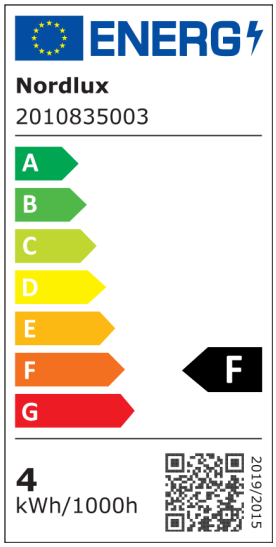

• Design minimaliste scandinave • Moodmaker™ à 3 réglages dimmable avec fonction mémoire • 350 lumens par tête d'éclairage
• Rotule réglable et tête d'éclairage flexible pour un éclairage directionnel • Longue durée de

La série Clyde combine un design nordique rigoureux et une technologie innovante de la manière la plus convaincante. Clyde est dotée d'une fonction intégrée Moodmaker™, ce qui vous permet de régler la lumière en trois étapes selon vos besoins et la situation depuis un interrupteur ordinaire.

Clyde est une lampe de table pratique et fonctionnelle avec la possibilité de régler la tête de la lampe vers le haut et vers le bas selon les besoins. Grâce à la fonction Moodmaker™ intégrée, vous pouvez utiliser la lampe aussi bien comme éclairage de travail que comme éclairage d'ambiance dans le salon et la chambre.