TIME | BORDLAMPE | GRÅ

2010925010

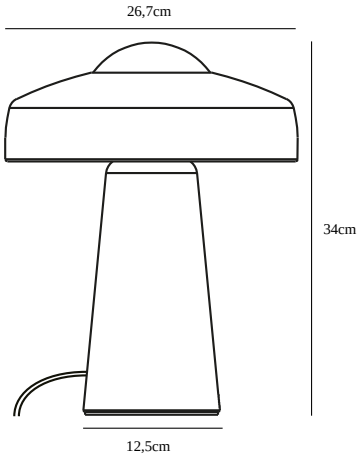

Spænding (V): 230 Volt
IP-vurdering: IP20
Maksimal pæreeffekt (W): 40W
Klasse (klasse 1, klasse 2, klasse 3): Klasse 2 (Dobbelt isoleret)
Pærefatning: E27
Placering af afbryder: På lampen

Primært materiale: Metal
Sekundært materiale: Glas
Glasfarve: Opal hvid
Ledningens farve: Hvid
Ledningens længde (cm): 150
Ledningens overflademateriale: Tekstil
Kan ledningen udskiftes?: False

Farve: Grå

Højde (cm): 34
Bredde (cm): 26.7
Udendørssokkel, mål (cm): 12.5
Længde (cm): 26.7

EAN-nummer: 5704924001697
TUN: 2100613
Varenummer: 2010925010

Stk. pr. master-kasse: 3
Salgskasse, højde (cm): 28.5
Salgskasse, bredde (cm): 22
Salgskasse, dybde (cm): 28
Salgskasse, volumen (m^3) : 0.0176
Nettovægt af produkt (kg): 0.9

• Moderne skandinavisk stil • Op- og nedadvendt lys
• Blanding af matteret metal og opalglas • Berøringsfølsom tænd/sluk-funktion på soklen

Inspirationen til det lette formsprog er hentet fra svampe i skovbunden, og sammen med kombinationen af mat metal og glas skabes et simpelt og elegant udtryk. Med det lille glasparti i toppen af lampen skabes et både opadrettet og nedadrettet lys, hvilket bidrager til en hyggelig atmosfære. Ydermere, har lampen indbygget tænd/sluk funktion, som virker ved berøring alle steder på lampens sokkel, hvorfor design og teknologi er flot forenet i denne smukke lampe.

Det matte grå metal fremhæver bordlampens minimalistiske og moderne udtryk