OTIS 60 | WANDLEUCHTE | WEISS

2015411001

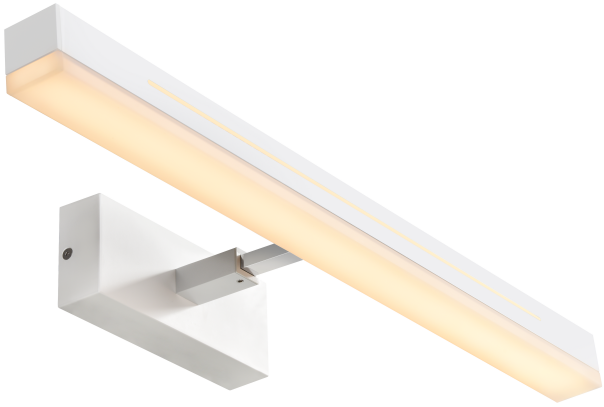

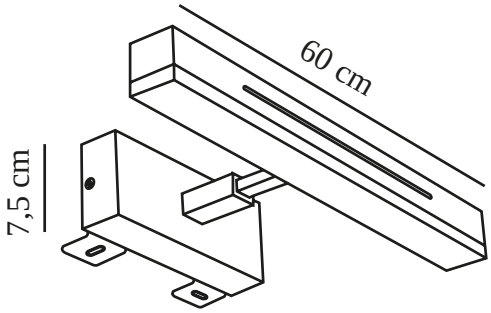

Spannung (V): 230 Volt
IP-Grad: IP44
Klasse (Klasse 1, Klasse 2, Klasse 3): Klasse 2 (Dopp. isoliert)
Leuchtmittelsockel: LED Module

Hauptmaterial: Aluminium
Sekundärmaterial: Plastik
Farbe: Weiss

Höhe (cm): 7.5
Breite (cm): 60

EAN: 5704924002717
TUN: 2113359
Artikelnummer: 2015411001
Stück pro Hauptkarton: 3

Verkaufsbox Höhe (cm): 15.6
Verkaufsbox Breite (cm): 7.6
Verkaufsbox Tiefe (cm): 60.8
Verkaufsbox Volumen m³ : 0.0072
Produkt Nettogewicht (kg): 0.82

Helligkeit des Lichts (Lumen): 1650
Farbtemperatur (K): 3000
Ra-Wert : 90
Lebensdauer (Std.): 25000
Energieklasse: F
Tatsächliche Watt (W): 17

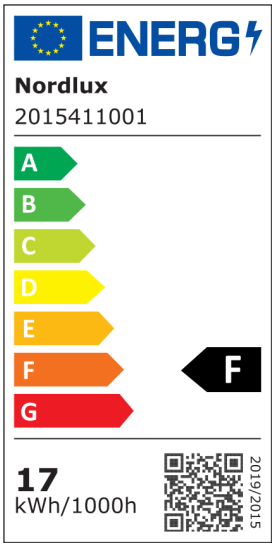

• 2-stufiger Moodmaker™ über Ihren normalen Wandschalter • Nachtlicht (35 Lumen) • Schrankhalterung enthalten
• Neigbarer Lampenkopf • Vertikale und horizontale Montage möglich • 5 Jahre LED-

Otis ist eine elegante Wandleuchte, die dank ihrer hohen Schutzart IP44 perfekt für den Einsatz im Badezimmer geeignet ist. Otis ist mit einer 2-stufigen Moodmaker™-Funktion ausgestattet und kann sowohl vertikal als auch horizontal montiert werden – wodurch sie perfekt an Ihre individuellen Lichtwünsche angepasst werden kann.

Mit der 2-stufigen Moodmaker™-Funktion können Sie mit einem Klick auf den Standard-Wandschalter zu natürlichem Licht bei einer Helligkeit von 100 % umschalten. Beim zweiten Mal Klicken wird ein komfortables Nachtlicht aktiviert, sodass Sie nicht vollständig munter werden, wenn Sie in der Nacht ins Badezimmer gehen. Otis ist eine sehr praktische Lampe, da sie über einen drehbaren Reflektor und eine einstellbare Tiefe verfügt, aber auch über eine Memory- und Reset-Funktion, die Ihre bevorzugte Einstellung speichern wird, nachdem Sie das Licht fünfmal ein- und ausgeschaltet haben. Darüber hinaus ist im Lieferumfang eine Schrankhalterung enthalten, dank der es einfach ist, Otis an einem Schrank zu montieren.