ALERIA | WANDVERLICHTING | ZWART

2019131003

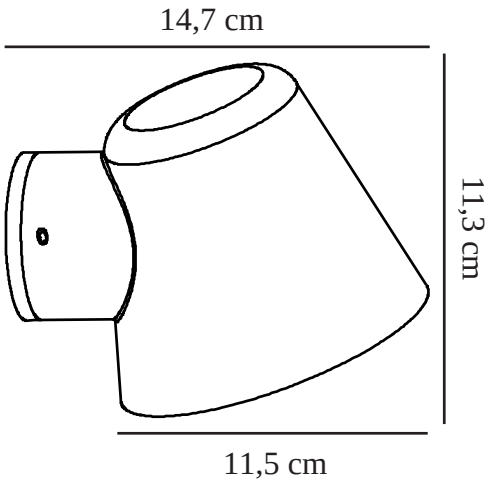

Spanning (V): 230 Volt
IP-graad: IP44
Maximaal lampvermogen (W): 35W
Klasse (Klasse 1, Klasse 2, Klasse 3): Klasse 1 (Aardecontact)
Lampfitting: GU10
Parallelle verbinding: False

Primair materiaal: Metaal
Geschikt voor aan zee: False
Kleur: Zwart

Hoogte (cm): 11.3
Breedte (cm): 11.5
Projectie (cm): 14.7

EAN: 5704924000720
TUN: 2085857
Artikelnummer: 2019131003

Stuks per masterdoos: 3
Hoogte verkoopdoos (cm): 10.6
Breedte verkoopdoos (cm): 15.3
Diepte verkoopdoos (cm): 12.3
Verkoopdoos inhoud m³ : 0.002
Nettogewicht product (kg): 0.33

• Modern en compact ontwerp • Ontworpen voor zowel buiten- als badkamergebruik

Aleria is een kleine lamp die geen onnodige ruimte inneemt, maar wel goed functioneel licht geeft. Met de zachte vormen en het elegante design is deze lamp een prachtige decoratie voor je buitenruimte. Aleria is gemaakt van gelakt aluminium en ideaal voor bijvoorbeeld de oprit, de voordeur of de garage.