KONIEKEL LINK | SCHIENENSYSTEM | MATT SCHAWARZ

2110629903

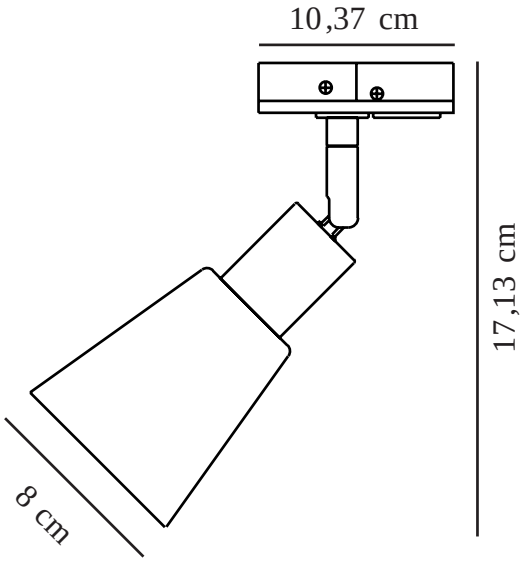

Spannung (V): 230 Volt
IP-Grad: IP20
Maximale Lampenleistung (W): 35
Klasse (Klasse 1, Klasse 2, Klasse 3): Klasse 1 (Geerdet)
Leuchtmittelsockel: GU10

Hauptmaterial: Metall
Sekundärmaterial: Plastik
Farbe: Matt Schawarz

Schirmdurchmesser (cm): 6
Neigungswinkel (°): 90
Drehwinkel (°): 350

EAN: 5704924007255
TUN: 2160530
Artikelnummer: 2110629903
Stück pro Hauptkarton: 3
Verkaufsbox Höhe (cm): 14

Verkaufsbox Breite (cm): 10
Verkaufsbox Tiefe (cm): 10
Verkaufsbox Volumen m³ : 0.0014
Produkt Nettogewicht (kg): 0.231

• Passend für das Nordlux Link-System • Zwei Lampenschirme enthalten (Metall und Glas)

Die Koniekel-Serie hat ein klassisches, kegelförmiges Design, das perfekt in die meisten Innenräume passt und nicht unnötig Platz wegnimmt. Bietet ein angenehmes, gerichtetes Licht, das sich perfekt im Flur oder über der Küchentheke eignet, wo Sie ein funktionelles und praktisches Licht benötigen. Wird mit zwei austauschbaren Schirmen geliefert – einer aus Glas und einer aus Metall, je nachdem, welchen künstlerischen Ausdruck Sie schaffen möchten.