RONDIE LINK SPOT | RAILSYSTEMEN | ZWART

2110639903

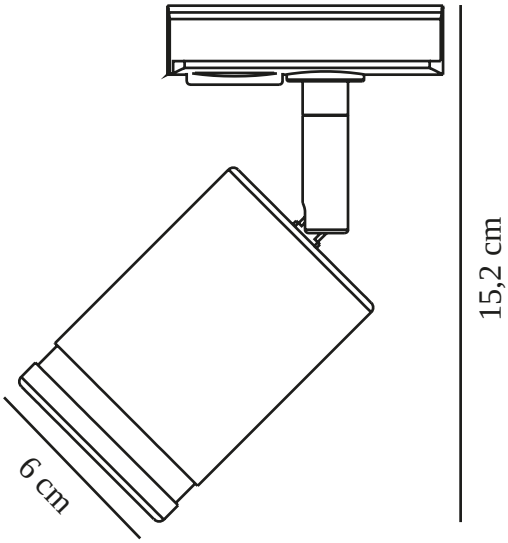

Spanning (V): 230 Volt
IP-graad: IP20
Maximaal lampvermogen (W): 35W
Klasse (Klasse 1, Klasse 2, Klasse 3): Klasse 1 (Aardecontact)
Lampfitting: GU10

Primair materiaal: Metaal
Secundair materiaal: Plastic
Kleur: Zwart

Diameter kap (cm): 6
Hoogte kap (cm): 9.3
Kantelhoek (°): 90
Draaihoek (°): 350

EAN: 5704924007279
TUN: 2160532
Artikelnummer: 2110639903

Stuks per masterdoos: 3
Hoogte verkoopdoos (cm): 14
Breedte verkoopdoos (cm): 13
Diepte verkoopdoos (cm): 8
Verkoopdoos inhoud m³ : 0.0015
Nettogewicht product (kg): 0.36

- **Matglas aan de binnenkant voor een speciaal effect**

Rondie heeft een rond, klassiek ontwerp met een matglazen ring voor een interessant lichteffect. Geeft een aangenaam gericht licht. Eenvoudige installatie en afstelling met het Nordlux Link-systeem.