ROOMI | APPLIQUE MURALE | NOIR

2112551003

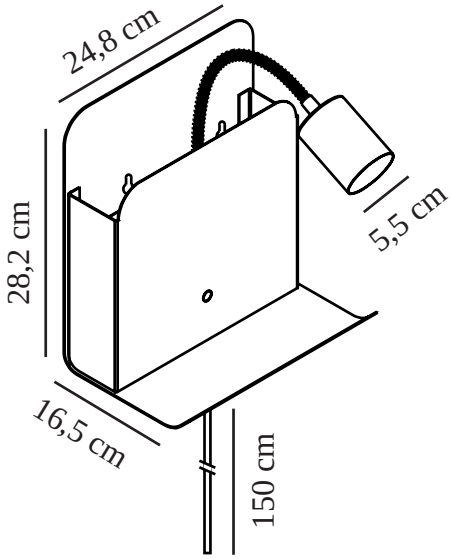

Tension (V): 220-240 Volt
Protection IP: IP20
Puissance maximale de l'ampoule (W): 8
Classe (Classe 1, Classe 2, Classe 3): Classe 2 (Double isolation)
Culot d'ampoule: GU10
Installation du commutateur: Sur le base murale
Connexion parallèle: False

Matière première: Métal
Matériau secondaire: Céramique
Couleur du câble: Noir
Longueur du câble (cm): 150
Matériau de surface du câble: Matière plastique
Le câble est-il remplaçable: False
Couleur: Noir

Hauteur (cm): 28.2
Largeur (cm): 25
Diamètre du tube (cm): 1.2
Diamètre de l'abat-jour (cm): 5.5
Longueur (cm): 25
Projection (cm): 16.5
Angle de basculement (°): 180
Angle de rotation (°): 180

EAN: 5704924005664
TUN: 2148705
Numéro d'article: 2112551003
Pièces par unité d'emballage: 2
Hauteur de la boîte de vente (cm): 30
Largeur de la boîte de vente (cm): 27

Profondeur de la boîte de vente (cm): 18.5
Volume de la boîte de vente m³ : 0.015
Poids net du produit (kg): 2.45

• Design fonctionnel et minimaliste • Lampe de chevet multifonctionnelle • Petite étagère pour le rangement
• Tête d'éclairage orientable pour une lumière directionnelle • Port USB pour charger votre

L'applique murale Roomi est à la fois une lampe fonctionnelle, un compartiment à magazines et une étagère pratique pour ranger vos essentiels. La tête d'éclairage est facilement réglable pour une lumière directionnelle, et vous pouvez charger votre smartphone ou tout autre appareil avec le port USB intégré placé sous l'étagère. Parfait à côté de votre lit ou dans le hall d'entrée pour savoir où se trouvent votre téléphone et vos clés.