ARKI 35 | VÆGLAMPE | SORT

2118111003

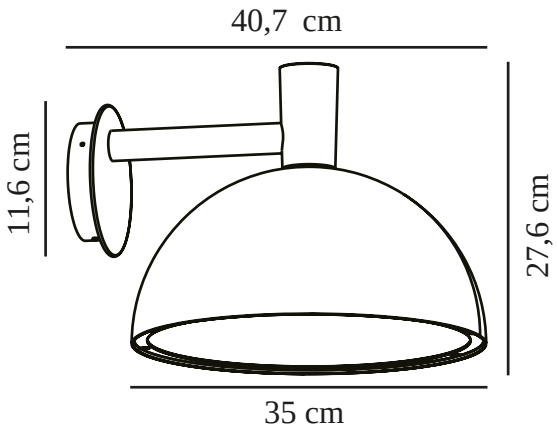

Spænding (V): 230 Volt
IP-vurdering: IP54
Maksimal pæreeffekt (W): 20W
Klasse (klasse 1, klasse 2, klasse 3): Klasse 1 (Jord)
Pærefatning: E27
Parallelforbindelse: True

Primært materiale: Metal
Sekundært materiale: Plast
Egnet til kystnære områder: False
Farve: Sort

Højde (cm): 27.6
Skærmdiameter (cm): 35
Udendørssokkel, mål (cm): 11.6
Projektion (cm): 40.7

EAN-nummer: 5704924004667
TUN: 2140624
Varenummer: 2118111003
Stk. pr. master-kasse: 2

Salgskasse, højde (cm): 41
Salgskasse, bredde (cm): 28.6
Salgskasse, dybde (cm): 36
Salgskasse, volumen (m^3) : 0.0422
Nettovægt af produkt (kg): 2.67

• Overdimensioneret, arkitektonisk armatur

Arki-serien af den danske designer Bønnelycke MDD er kendetegnet ved sin smukke kuppellignende skærm og sine minimalistiske, rene linjer inspireret af den klassiske arkitektlampe. Den ekstra store skærm giver en storslået og spektakulær kvalitet til facaden på dit hus. Arki balancerer smukt enkelhed med raffinement og giver det perfekte lys til indgangspartiet, indkørslen, terrassen eller ethvert andet uderum.