KINVER 26 | VÄGGLAMPA | VIT

2118181001

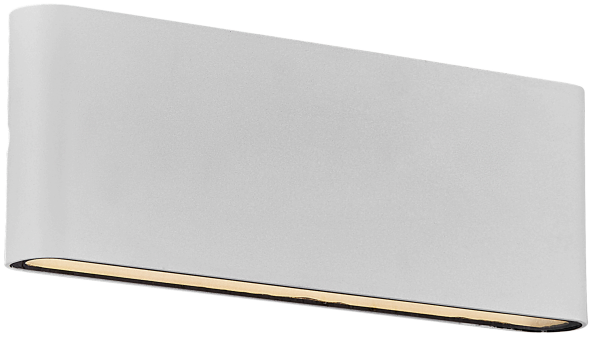

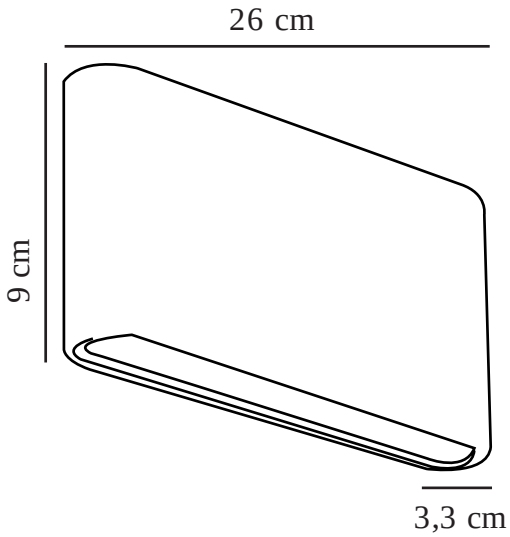

Spänning (V): 230 Volt
IP-grad: IP54
Klass (Klass 1, Klass 2, Klass 3): Klass 1 (Jordkontakt)
Lampfattning: LED Module
Parallellkoppling: True

Primärt material: Aluminium
Sekundärt material: Glas
Lämplig för kustnära områden: False
Färg: Vit

Höjd (cm): 9
Bredd (cm): 26
Projektion (cm): 3.3

EAN: 5704924004766
TUN: 2140632
Artikelnummer: 2118181001
Antal per kolli: 3

Säljförpackning höjd (cm): 11
Säljförpackning bredd cm: 27
Säljförpackning djup (cm): 4.5
Säljförpackning volym m³ : 0.0013
Producktens nettovikt (kg): 0.75

Ljusstyrka (lumen): 990
Färgtemperatur (K): 3000
Ra-värde : 80
Livslängd (timmar): 25000
Ljusspridningsvinkel (°) : 120
Energiklass: E
Faktisk watt (W): 10

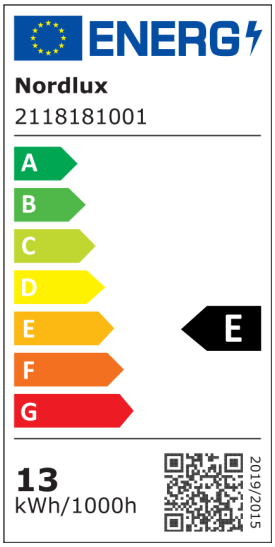

• Superslimmad design • Hög ljuseffekt (990 lumen)
• Kan parallellkopplas • 5 års LED-garanti

Kinver är en otroligt smäcker och elegant vägglampa för utomhusbruk. Den lyser både uppåt och nedåt, vilket ger en vacker ljuseffekt som passar perfekt för uppfarten eller huvudentrén. Kinver levereras med en integrerad LED-ljuskälla med låg energiförbrukning och lång livslängd. Nordlux erbjuder en 5-årig LED-garanti.