DARCI | VEGGLAMPE | SORT

2120551003

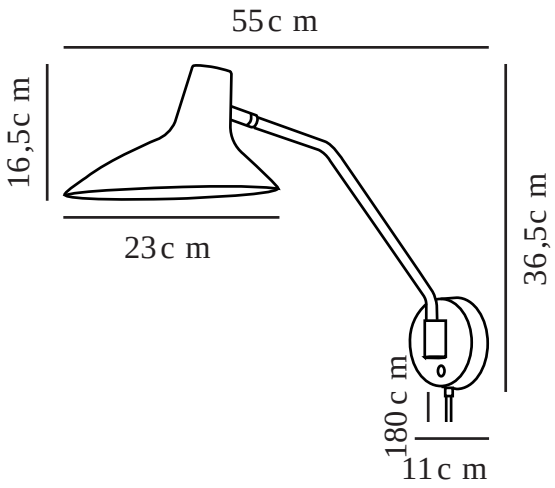

Spenning (V): 230 Volt
IP-grad: IP20
Maksimal lysstyrke (W): 25W
Klasse (Klasse 1, Klasse 2, Klasse 3): Klasse 2 (Dobbelt isolert)
Pæresokkel: E14
Bryter plassering: På lampen

Primært materiale: Metal
Sekundært materiale: Plast
Kabelfarge: Sort
Kabellengde (cm): 180
Kabelens overflatemateriale: Tekstil
Kan kabelen byttes ut?: True

Farge: Sort

Høyde (cm): 36.5
Bredde (cm): 23
Rørdiameter (cm): 1.25
Skjermdiameter (cm): 23
Skjermhøyde (cm): 16.5
Utvendig grunndimensjon (cm): 11
Lengde (cm): 55
Tiltvinkel (°): 135
Svingvinkel (°): 120

EAN: 5704924004247
Artikkelnummer: 2120551003

Stk. per master box: 3
Høyde på salgseske (cm): 71
Bredde på salgseske (cm): 26.5
Dybde på salgseske (cm): 17.5
Volum i salgseske m³ : 0.0329
Produktets nettovekt (kg): 0.92

• Solide materialer av høy kvalitet • Sving-/vippeledd gir enkel justering av lampehode
• På/av berøringsbryter på veggbase

Darci-serien av Bjørn + Balle har et kult og industrielt design, og er både en svært funksjonell og estetisk tilføyelse til hjemmet ditt. Perfekt som nattbordlampe, over kjøkkenbenken eller et annet sted i hjemmet ditt som trenger et stilig og funksjonelt lys. Det vakkert buede lampehodet justeres enkelt enten du skal bruke det til å lese, jobbe eller bare skape den rette atmosfæren i rommet. Materialer av høy kvalitet med en silkemyk, matt overflate utstråler et moderne og strømlinjeformet look. En forsiktig berøring på bryteren slår lampen av og på.