125x70x180mm

nordlux®

TIN

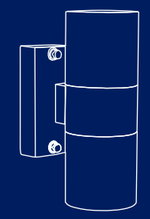

Item No: 21279903
Db: 1827977
Sort/Schwarz
Black/Svart
Noir/Zwart

nordlux®

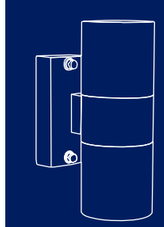

DESIGNED FOR
OUTDOOR USE

Item No: 21279903
Db: 1827977
Sort/Schwarz
Black/Svart
Noir/Zwart

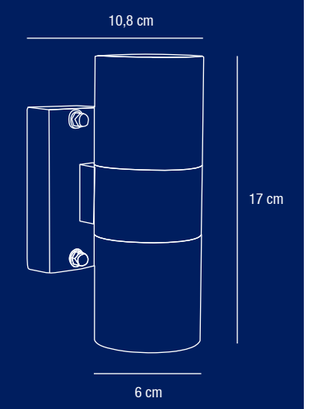

IP54	Klasse I (jord) Geerdet Earth Contact Jordkontakt (I) Prise de terre (classe I) Geaard(klasse I)
220-240V ~50/60Hz	M/G Metal/Glas Metal/Glas Metal/Glass Metall/Glas Métal/Verrerie Metaal/glas
MAX 2x35W	Egnet til udendørs brug Geeignet für Außen Suitable for outdoor Lämplig för utomhusbruk Indiqué pour usage extérieur Geschikt voor buiten
GU10	Ikke egnet til kystnære områder Nicht für den Einsatz am Meer geeignet Not suitable for seaside use Inte lämplig för kustnära områden Ne convient pas pour une utilisation en bord de mer Niet geschikt voor gebruik aan zee

BULBS NOT INCLUDED

FR

FR Cet appareil et ses accessoires se recyclent
À DÉPOSER EN MAGASIN ou À DÉPOSER EN DÉCHÈTERIE
Points de collecte sur www.quefairedemesdechets.fr
Privilégiez la réparation ou le don de votre appareil !

I Norden skal udendørslamper monteres af en autoriseret elinstallatør.
In the Nordic Countries, outdoor lights must be mounted by an authorised electrician.
In den skandinavischen Ländern müssen Außenleuchten von dafür zugelassenen Elektrofachkräften montiert werden.
I de nordiska länderna måste utomhuslampor monteras av en behörig elektriker.
Dans les pays nordiques, les éclairages extérieurs doivent être installés par un électricien agréé.

www.nordlux.com
Nordlux A/S · Østre Havnegade 34 · DK- 9000 Aalborg

5 701581 327788

AAD: 18042023 ST

Nordlux UK
Unit 22, Deanfield Court
BB7 1QS Clitheroe Lancashire
01200422777

Height x Width x Depth COLOR BOX (CM)	NET WEIGHT COLOR BOX (KG)
18x12.5x7	0.05
GROSS WEIGHT COLOR BOX (KG)	VOLUME COLOR BOX (CBM)
0.75	0.002