SMART FR | PRISE DE COURANT | BLANC

2170210001

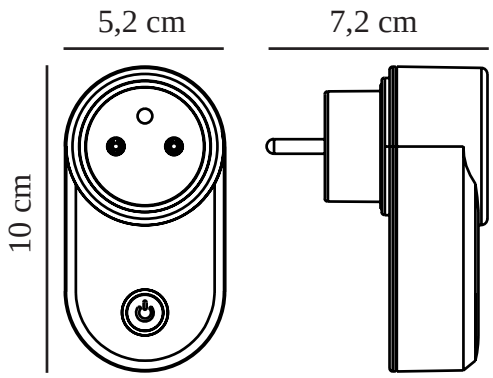

Tension (V): 220-240 Volt
Protection IP: IP20
Puissance maximale de l'ampoule (W): 2300
Classe (Classe 1, Classe 2, Classe 3): Classe 2 (Double isolation)
Connexion parallèle: False

Matière première: Matière plastique
Matériau secondaire: Matière plastique
Couleur: Blanc

Hauteur (cm): 7.2
Largeur (cm): 5.2
Longueur (cm): 10
Projection (cm): 8.2

EAN: 5704924008382
Numéro d'article: 2170210001
Pièces par unité d'emballage: 3
Hauteur de la boîte de vente (cm): 10.5
Largeur de la boîte de vente (cm): 7.7

Profondeur de la boîte de vente (cm): 5.5
Volume de la boîte de vente m³ : 0.0004
Poids net du produit (kg): 0.11

Durée de vie (heures): 25000

• Connecte vos appareils électroniques au système Nordlux Smart • Marche/Arrêt à distance

• Suivi de la consommation énergétique

Cette prise Smart connecte vos appareils électroniques non Smart au système Nordlux Smart. Vous pouvez l'utiliser pour allumer/éteindre l'éclairage à distance et vous pouvez suivre votre consommation d'énergie directement dans l'application sur votre smartphone ou tablette.