ASTI 50 | PENDEL | NATUR

2213143014

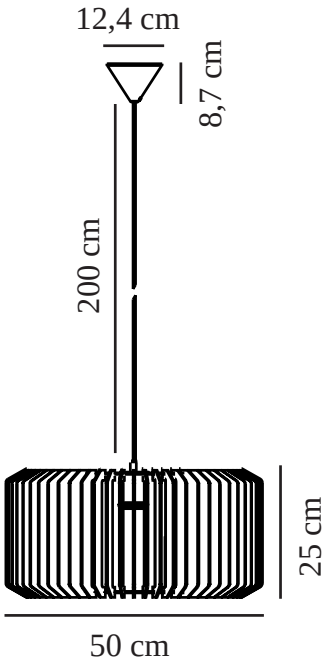

Spænding (V): 220-240 Volt
IP-vurdering: IP20
Maksimal pæreeffekt (W): 40W
Klasse (klasse 1, klasse 2, klasse 3): Klasse 2 (Dobbelt isoleret)
Pærefatning: E27
Parallelforbindelse: False

Primært materiale: Træ
Sekundært materiale: Metal
Ledningens farve: Hvid
Ledningens længde (cm): 200
Ledningens overflademateriale: Tekstil
Kan ledningen udskiftes?: False

Farve: Natur

Højde (cm): 25
Bredde (cm): 50
Skærmdiameter (cm): 50
Længde (cm): 50

EAN-nummer: 5704924011832
TUN: 2276971
Varenummer: 2213143014

Stk. pr. master-kasse: 3
Salgskasse, højde (cm): 40.5
Salgskasse, bredde (cm): 40
Salgskasse, dybde (cm): 11
Salgskasse, volumen (m³) : 0.0178
Nettovægt af produkt (kg): 1.55

• Naturligt og blødt design, der bringer naturen indenfor • Træstruktur skaber smukt lys- og skyggespil • Skab din egen stil med en dekorativ pære
• Øget antal lameller for elegant effekt • Elegant kromfatning • Knockdown-pakket for nem

Asti er en åben pendel, hvor træstrukturen inviterer naturen indenfor og skaber et smukt samspil mellem lys og skygge. Det luftige design lader lyset spredes nedad og ind i rummet på smukkeste vis. Lampefatningen i krom og de mange lameller skaber et elegant og samtidig let designudtryk. Tilføj en dekorativ pære for at skabe dit eget look.