DIAL 25 | PENDELLEUCHTE | WEISS

2213333001

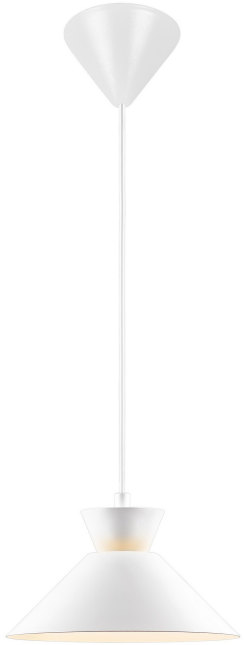

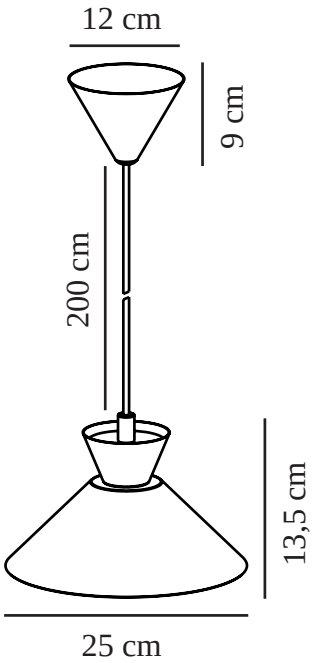

Spannung (V): 220-240 Volt
IP-Grad: IP20
Maximale Lampenleistung (W): 40
Klasse (Klasse 1, Klasse 2, Klasse 3): Klasse 2 (Dopp. isoliert)
Leuchtmittelsockel: E27
Parallelschaltung: False

Hauptmaterial: Metall
Sekundärmaterial: Plastik
Kabel Farbe: Weiss
Kabel Länge (cm): 200
Oberflächenmaterial Kabel: Plastik
Ist das Kabel austauschbar?: False

Farbe: Weiss

Höhe (cm): 13.5
Breite (cm): 25
Schirmdurchmesser (cm): 25
Länge (cm): 25

EAN: 5704924011979
TUN: 2276996
Artikelnummer: 2213333001
Stück pro Hauptkarton: 3

Verkaufsbox Höhe (cm): 30
Verkaufsbox Breite (cm): 30
Verkaufsbox Tiefe (cm): 18
Verkaufsbox Volumen m³ : 0.0162
Produkt Nettogewicht (kg): 0.67

• Nordische Schlichtheit mit klaren Linien • Dekorativer Uplight-Effekt für schwebende Wirkung
• Aktualisierter Look der fünfziger und sechziger Jahre

Dial ist eine moderne und zeitgemäße Produktfamilie, die durch die unverwechselbaren Beleuchtungsdesigns aus den 50er-Jahren inspiriert wurde. Der Stil ist skandinavisch und schnörkellos, wobei die offene und geometrische Form viel Licht durchscheinen lässt. Der offene Schirm erzeugt bei eingeschaltetem Licht einen dekorativen Uplight-Effekt.