ALANIS 4 | TAKLAMPA | SVART

2213423003

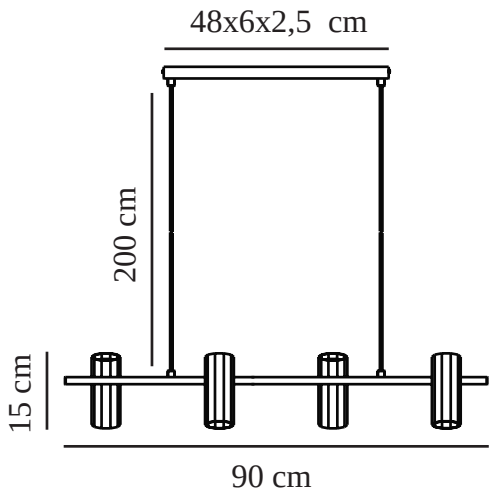

Spänning (V): 220-240 Volt
IP-grad: IP20
Maximal lampeffekt (W): 15W
Klass (Klass 1, Klass 2, Klass 3): Klass 2 (Dubbel isolerad)
Lampfattning: GU10
Parallellkoppling: False

Primärt material: Metall
Sekundärt material: Plast
Kabelfärg: Svart
Kabellängd (cm): 200
Ytmaterial på kabeln: Plast
Är kabeln utbytbar?: False
Färg: Svart

Höjd (cm): 15
Rördiameter (cm): 1.5
Skärmdiameter (cm): 6
Längd (cm): 90
Tiltningsvinkel (°): 40
Rotationsvinkel (°): 330

EAN: 5704924012112
TUN: 2276951
Artikelnummer: 2213423003

Antal per kolli: 3
Säljförpackning höjd (cm): 94.5
Säljförpackning bredd cm: 10
Säljförpackning djup (cm): 24
Säljförpackning volym m³ : 0.0227
Producktens nettovikt (kg): 2

• Minimalistisk och strömlinjeformad design • 10-sidig profil som ger en strömlinjeformad men ändå mjuk look
• Perfekt ovanför mat- eller köksbordet

Alanis har en tiosidig profil som skapar ett unikt designuttryck – stramt och mjukt på samma gång. Den minimalistiska pendellampan är perfekt ovanför mat- eller köksbordet.