705

25 | 240 | 100 | 240 | 100

130

113

920

85

nordlux®

ALANIS 4
Item Nº: 2213423035
Db: 2276923
Messing/Messing
Brass/Messing
Laiton/Messing

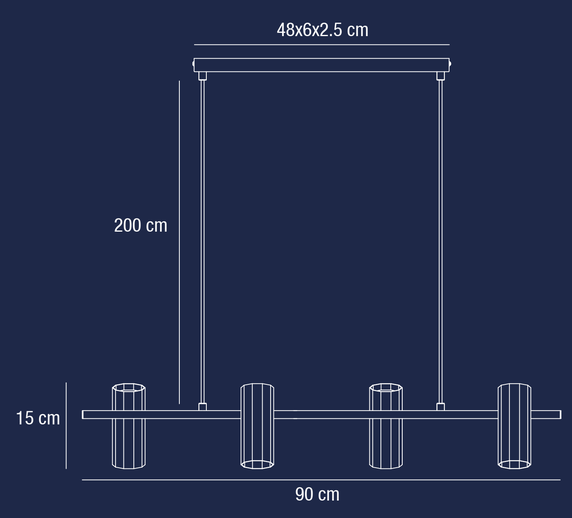

ALANIS 4
Item Nº: 2213423035
Db: 2276923
Messing/Messing
Brass/Messing
Laiton/Messing

IP20	M/P	Metal/Plast Metall/Kunststoff Metal/Plastic material Metall/Plastik Metal/Plastique Metaal/plastic materiaal
GU10		Dobbelt isoleret (kl II) Doppelte sollierung Double insulation Dubbel isolering Double protection Dubbele isolatie
MAX 15W	Indoor	Egnet til indendørs brug Geeignet für Innen Suitable for Indoor Lämpläy att användas inomhus Indiqué pour usage intérieur Geschikt voor binnen
220-240V ~50/60Hz		Inkl. baldakin og 200 cm ledning Inkl. Baldachin und 200 cm Leitung Incl. baldachin and 200 cm cable Inkl. baldakin och 200 cm ledning Baldaquin et câble de 200 cm inclus Incl. plafondkap en 200 cm kabel

CE | UK CA | BULBS NOT INCLUDED

www.nordlux.com
Nordlux A/S · Østre Havnegade 34 · DK-9000

5 704924 012129

BULBS NOT INCLUDED

ALANIS 4

BULBS NOT INCLUDED

ALANIS 4

ALANIS 4

Height x Width x Depth COLOR BOX (CM)	NET WEIGHT COLOR BOX (KG)
24 x 10 x 92 CM	KG
GROSS WEIGHT COLOR BOX (KG)	VOLUME COLOR BOX (CBM)
KG	0.02208CBM

AAD: 14032022 XY

Nordlux UK
Unit 22, Deanfield Court
BB7 1QS Clitheroe Lancashire
01200422777