LILLY MARBLE | BORDSLAMPA | BRUN

2213575018

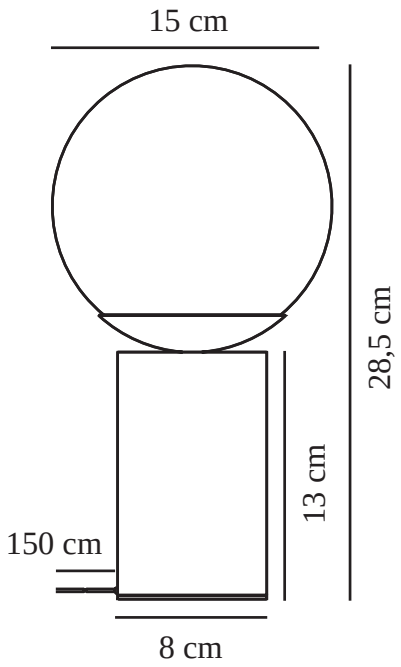

Spänning (V): 220-240 Volt
IP-grad: IP20
Maximal lampeffekt (W): 25W
Klass (Klass 1, Klass 2, Klass 3): Klass 2 (Dubbel isolerad)
Lampfattning: E14
Placering strömbrytare: På kabeln
Parallellkoppling: False

Primärt material: Glas
Sekundärt material: Marmor
Kabelfärg: Vit
Kabellängd (cm): 150
Ytmaterial på kabeln: Textil
Är kabeln utbytbar?: False

Färg: Brun

Höjd (cm): 28.5
Bredd (cm): 15
Skärmdiameter (cm): 15
Utvändigt basmått (cm): 8
Längd (cm): 15

EAN: 5704924012303
TUN: 2276973

Artikelnummer: 2213575018
Antal per kolli: 3
Säljförpackning höjd (cm): 31
Säljförpackning bredd cm: 17
Säljförpackning djup (cm): 17
Säljförpackning volym m³ : 0.009
Producktens nettovikt (kg): 2.19

• Modernt art deco-designuttryck • Äkta marmor i naturens lekfulla färger
• Munblåst glas och exklusiva detaljer • Marmorstruktur innebär att alla är olika

Lilly är en mycket dekorativ serie som kombinerar enkelhet och elegans på allra finaste sätt. Ett stilrent samspel mellan den tunga marmorfoten och den upplysta, opalvita glaskupolen skapar ett modernt designuttryck med art déco-referenser.

Marmor är ett unikt naturmaterial och därför kan linjer, färger och mönster variera från lampa till lampa. Detta är en del av charmen med att arbeta med naturmaterial.

Glaset i den här lampan är munblåst och har tillverkats individuellt för hand. På grund av denna unika process kan luftbubblor uppstå i glaset och dessutom kan glasets tjocklek variera. Detta ger glaset dess karaktär och levande utseende.