NICO SQUARE 22 | VÄGGLAMPA | ANTRACIT

2218221050

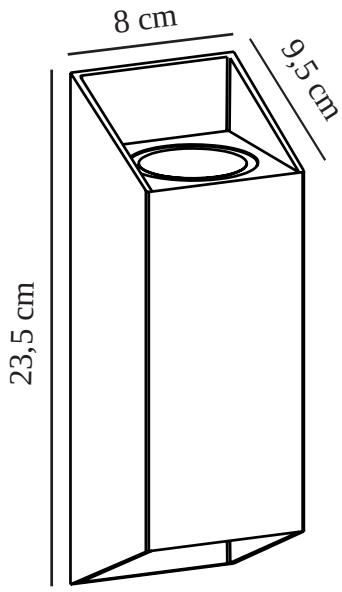

Spänning (V): 220-240 Volt
IP-grad: IP54
Maximal lampeffekt (W): 2x35W
Klass (Klass 1, Klass 2, Klass 3): Klass 1 (Jordkontakt)
Lampfattning: GU10
Parallellkoppling: True

Primärt material: Aluminium
Sekundärt material: Glas
Lämplig för kustnära områden: False
Färg: Antracit

Höjd (cm): 23.5
Bredd (cm): 8
Projektion (cm): 9.5

EAN: 5704924010941
TUN: 2276891
Artikelnummer: 2218221050
Antal per kolli: 3

Säljförpackning höjd (cm): 24.5
Säljförpackning bredd cm: 10.5
Säljförpackning djup (cm): 9
Säljförpackning volym m³ : 0.0023
Producktens nettovikt (kg): 0.74

• Lyser både uppåt och neråt • Enkel att installera
• Kan parallellkopplas

Nico Square har en elegant och modern design som sprider ljuset både uppåt och neråt, vilket skapar en vacker ljuseffekt. Den sneda silhuetten passar de flesta exteriöra designtyper med en klassisk eller mer modern arkitektur.