NICO ROUND 22 | VÄGGLAMPA | SVART

2218231003

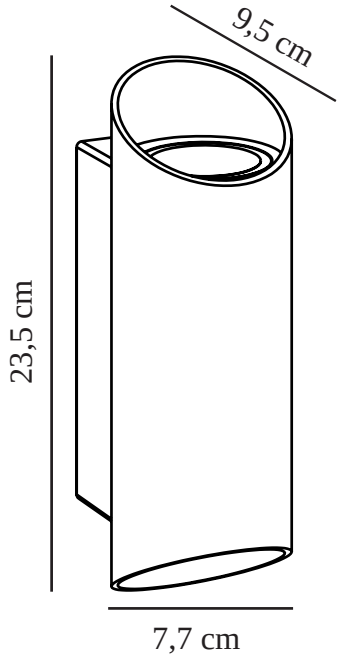

Spänning (V): 220-240 Volt
IP-grad: IP54
Maximal lampeffekt (W): 35
Klass (Klass 1, Klass 2, Klass 3): Klass 1 (Jordkontakt)
Lampfattning: GU10
Parallellkoppling: True

Primärt material: Aluminium
Sekundärt material: Glas
Lämplig för kustnära områden: False
Färg: Svart

Höjd (cm): 23.5
Bredd (cm): 7.7
Skärmdiameter (cm): 7.7
Projektion (cm): 9.5

EAN: 5704924010958
TUN: 2276908
Artikelnummer: 2218231003
Antal per kolli: 3

Säljförpackning höjd (cm): 24.5
Säljförpackning bredd cm: 10.5
Säljförpackning djup (cm): 9
Säljförpackning volym m³ : 0.0023
Producktens nettovikt (kg): 0.84

• Lyser både uppåt och neråt • Enkel att installera
• Kan parallellkopplas

Nico Cylinder har en elegant och modern design som sprider ljuset både uppåt och neråt, vilket skapar en vacker ljuseffekt. Den runda och sneda silhuetten passar de flesta exteriördesigner med en klassisk eller mer modern arkitektur.