nordlux®

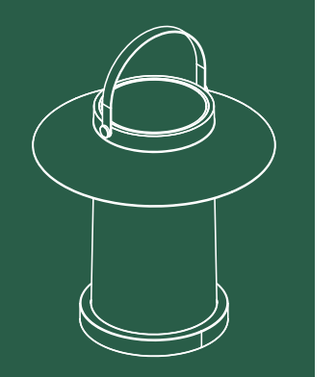

TEMPLE 31
Item N°: 2218335031
Db: 2276877
Galvaniseret
Verzinkt
Galvanized
Galvaniserad
Galvanise
Gegalvaniseerd

---

nordlux®
LED 3W
15 YEAR GUARANTEE against corrosion
SOLAR PANEL
INCL. CHARGING CABLE
INCL. BATTERY
IP54 WATER RESISTANT
3000 KELVIN
DESIGNED FOR SEASIDE USE
TEMPLE 31

---

nordlux®

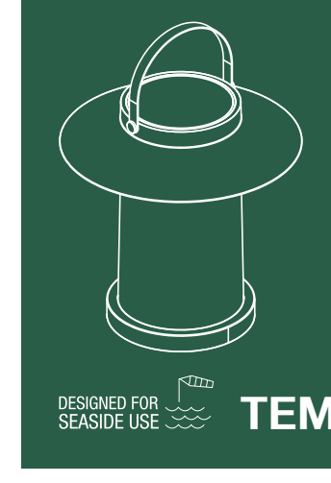

DESIGNED FOR
SEASIDE USE
TEMPLE 31

---

nordlux®

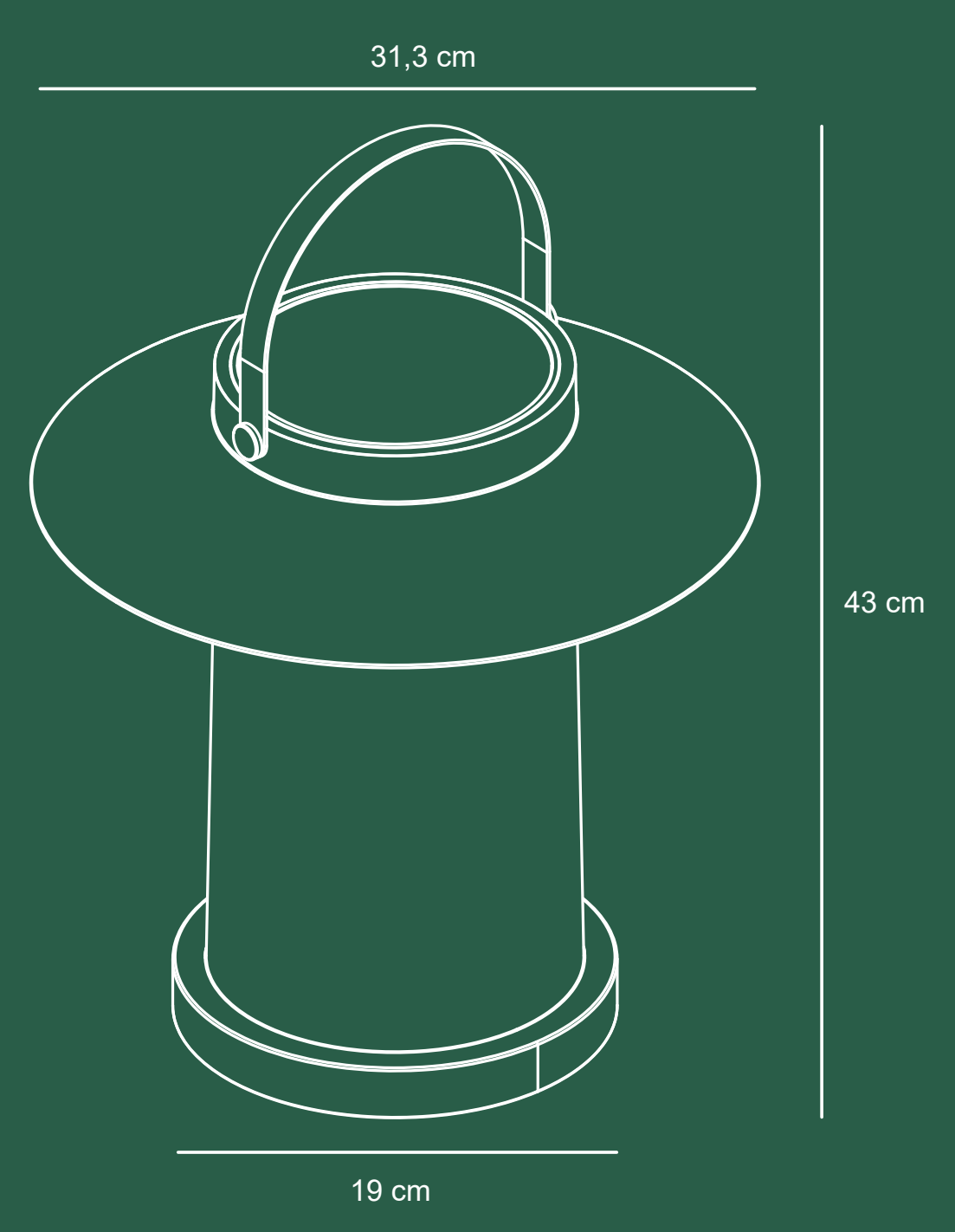

TEMPLE 31
Item N°: 2218335031
Db: 2276877
Galvaniseret
Verzinkt
Galvanized
Galvaniserad
Galvanise
Gegalvaniseerd

IP54

Klasse III
Schutzklasse III
Class III
Klass (III)
Classe III
Klasse III

LED 3W

M/P

Metal/Plast
Metall/Kunststoff
Metal/Plastic material
Metall/Plastik
Métal/Plastique
Metaal/plastic materiaal

UK CA

Outdoor

Egnet til udendørs brug
Geeignet für Außen
Suitable for outdoor
Lämplig för utomhusbruk
Indiqué pour usage extérieur
Geschikt voor buiten

CE

15 year guarantee

15 års garanti mod korrosion
15 Jahre Garantie gegen Korrosion
15 years guarantee against corrosion
15 års garanti mot korrosion
15 ans de garantie contre la corrosion
15 jaar garantie tegen corrosie

I Danmark skal udendørs lamper monteres af en autoriseret elinstallatør.
In Denmark, outdoor lightings must be mounted by an authorized electrician.
In Dänemark muss Aussenleuchten von einem autorisierten Elektroinstallateur montiert werden.
I Danmark skall utomhus lampor monteras av en autoriserad elinstallatör.
Au Danemark les lampes pour usage extérieur doivent être montées par un installateur-électricien autorisé.

3000 KELVIN	Ra 80
	Battery 3,7V
LED 3W	PLEASE NOTE LED MODULE IS FIXED IN LAMP
138 LUMEN	Hg MERCURY

www.nordlux.com/safedisp/dk
www.nordlux.com/safedisp/de
www.nordlux.com/safedisp/uk
www.nordlux.com/safedisp/se
www.nordlux.com/safedisp/fr
www.nordlux.com/safedisp/nl

www.nordlux.com
Nordlux A/S · Østre Havnegade 34 · DK-9000 Aalborg

5 704924 011115

AAD: 10052022XY

Nordlux UK
Unit 22, Deanfield Court
BB7 1QS Clitheroe Lancashire
01200422777