HILL 85 | PENDELLEUCHTE | WEISS

2220103060

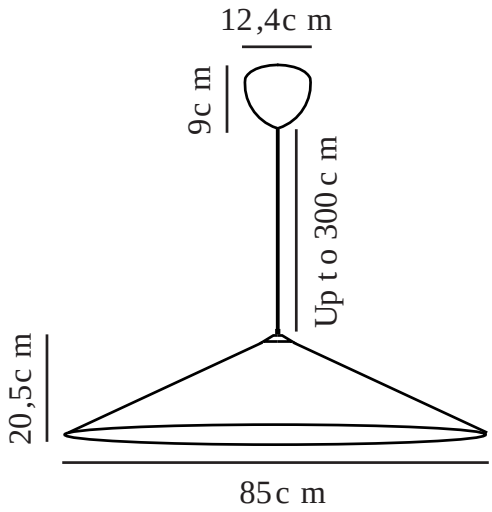

Spannung (V): 220-240 Volt
IP-Grad: IP20
Maximale Lampenleistung (W): 25
Klasse (Klasse 1, Klasse 2, Klasse 3): Klasse 2 (Dopp. isoliert)
Leuchtmittelsockel: E27

Hauptmaterial: Tyvek
Sekundärmaterial: Metall
Kabel Farbe: Weiss
Kabel Länge (cm): 300
Oberflächenmaterial Kabel: Textilien
Ist das Kabel austauschbar?: False

Farbe: Weiss

Höhe (cm): 22
Breite (cm): 85
Schirmdurchmesser (cm): 85
Schirmhöhe (cm): 20.5
Länge (cm): 85

EAN: 5704924009945
Artikelnummer: 2220103060
Stück pro Hauptkarton: 3

Verkaufsbox Höhe (cm): 86.5
Verkaufsbox Breite (cm): 86.5
Verkaufsbox Tiefe (cm): 15
Verkaufsbox Volumen m³ : 0.1122
Produkt Nettogewicht (kg): 1.336

• Moderner Japandi-Stil • Modernes und dennoch zeitloses Design
• Weiches und diffuses Licht • Lässige Formensprache

Hill ist ein großer, geometrischer Lampenschirm, der den Raum ausfüllt, ohne die Sicht zu versperren. Hill wurde vom dänischen Designer Asger Risborg entworfen und ist leicht wie eine Wolke, aber zugleich klar wie ein Fels. Es handelt sich hierbei um eine Leuchte, die komplex und schlicht zugleich ist und ein sehr weiches Licht erzeugt, das sich ruhig und gleichmäßig im Raum ausbreitet.