ANGLE | KLEMLAMPE | GRÅ

2220362010

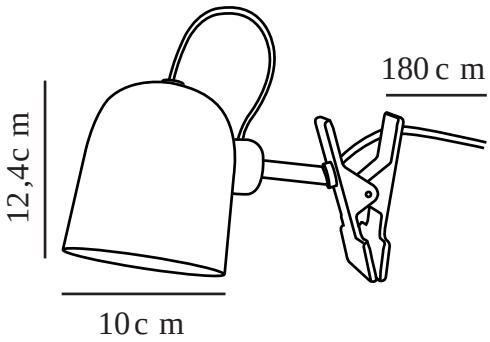

Spenning (V): 220-240 Volt
IP-grad: IP20
Maksimal lysstyrke (W): 15W
Klasse (Klasse 1, Klasse 2, Klasse 3): Klasse 2 (Dobbelt isolert)
Pæresokkel: GU10
Bryter plassering: På ledning

Primært materiale: Metal
Sekundært materiale: Plast
Kabelfarge: Grå
Kabellengde (cm): 180
Kabelens overflatemateriale: Tekstil
Kan kabelen byttes ut?: False

Farge: Grå

Høyde (cm): 12.4
Bredde (cm): 10
Skjermdiameter (cm): 10
Lengde (cm): 10
Tiltvinkel (°): 170
Svingvinkel (°): 90

EAN: 5704924010002
Artikkelnummer: 2220362010

Stk. per master box: 3
Høyde på salgseske (cm): 23.5
Bredde på salgseske (cm): 12
Dybde på salgseske (cm): 14
Volum i salgseske m³ : 0.0039
Produktets nettovekt (kg): 0.5

• Kult og lekent design • Satengmyk, matt overflate
• Magnet for enkel justering av skjermen • Enkel å plassere

Angle-serien fra den danske designeren Maria Berntsen har et moderne og tidløst designuttrykk. Lampen er utført i et lekent og interaktivt design med en magnetisk festet skjerm som enkelt kan justeres etter dine behov. Vri, vipp eller flytt skjermen for et retningsbestemt eller indirekte lys. Lampen har en praktisk klemme som gjør det mulig å plassere lampen på en hylle, en bokhylle eller andre steder der du ønsker å fremheve utvalgte detaljer i interiøret.