LEONIS IP65 1-KIT 2700K | DOWNLIGHT | SORT

2310016003

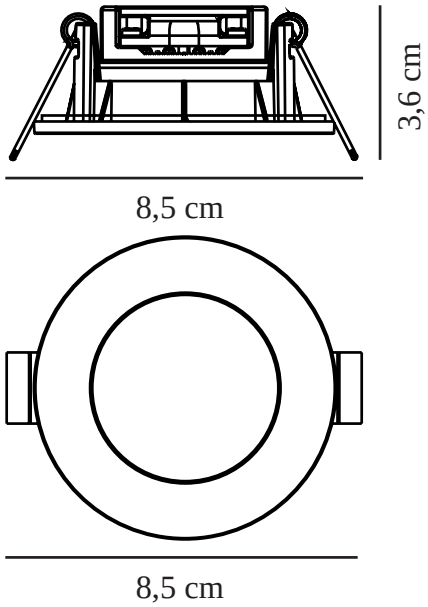

Spenning (V): 220-240 Volt
IP-grad: IP65
Klasse (Klasse 1, Klasse 2, Klasse 3): Klasse 2 (Dobbelt isolert)
Pæresokkel: LED Module
: False
Parallellkobling: True

Primært materiale: Plast
Sekundært materiale: Plast
Farge: Sort

Høyde (cm): 3.6
Diameter, innebygd spot (cm): 8.5
Monteres direkte i isolasjonen: False

EAN: 5704924015205
TUN: 2319283
Artikkelnummer: 2310016003
Stk. per master box: 3

Høyde på salgseske (cm): 13
Bredde på salgseske (cm): 13
Dybde på salgseske (cm): 50
Volum i salgseske m³ : 0.0084
Produktets nettovekt (kg): 0.0766

Lysstyrke (Lumen): 345
Fargetemperatur (K): 2700
Ra-verdi : 80
Levetid (timer): 20000
Strålevinkel (°) : 110
Candela (cd) (kun for retningsbestemt lampe): 0
Energiklasse: G
Faktisk strømbruk (W): 4.5

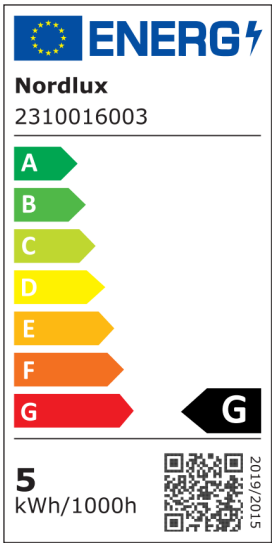

• Egnet for bad (IP65) • Enkel installasjon
• Parallellkobling er mulig • 5 års LED-garanti

Leonis er en enkel innfellingsspot med en lav innfellingshøyde. Spotten har integrert LED, ramme i plast og et varmt, hvitt lys (2700 kelvin).

Leonis er enkel og rask å installere, har fleksibel utskjæringsdiameter (68-73/76mm) og mulighet for parallellkobling.

Den høye beskyttelsesgraden (IP65) gjør Leonis spesielt egnet til for eksempel badet.