ALBRIC | SPOT ENCASTRÉ | BLANC

2310340001

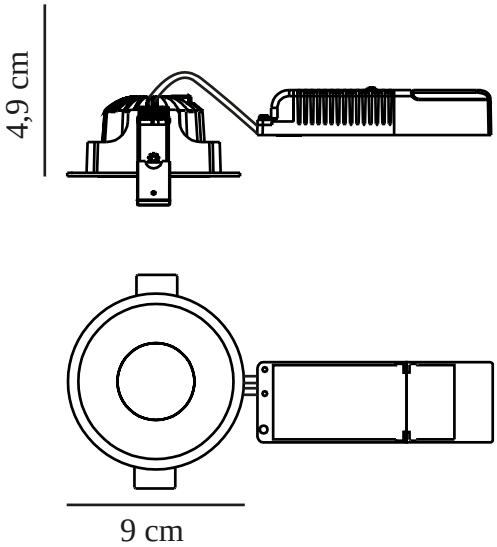

Tension (V): 220-240 Volt
Protection IP: IP44
Classe (Classe 1, Classe 2, Classe 3): Classe 2 (Double isolation)
Culot d'ampoule: LED – Source lumineuse non remplaçable
Connexion parallèle: True

Matière première: Aluminium
Matériau secondaire: Matière plastique
Couleur du câble: Noir
Longueur du câble (cm): 24
Matériau de surface du câble: Matière plastique
Le câble est-il remplaçable: False
Couleur: Blanc

Hauteur (cm): 4.9
Installation directement dans l'isolant: True

EAN: 5704924016141
TUN: 2326250
Numéro d'article: 2310340001
Pièces par unité d'emballage: 6
Hauteur de la boîte de vente (cm): 7.5
Largeur de la boîte de vente (cm): 13.5

Profondeur de la boîte de vente (cm): 11.5
Volume de la boîte de vente m³ : 0.0012
Poids net du produit (kg): 0.259

Luminosité de l'éclairage (Lumen): 620
Température de couleur (K): 2700
Valeur Ra : 90
Durée de vie (heures): 40000
Angle de diffusion de l'éclairage (°) : 38
Candela (cd) (pour lampe directionnelle uniquement): 1320
Classe énergétique: F
Puissance active (W): 8

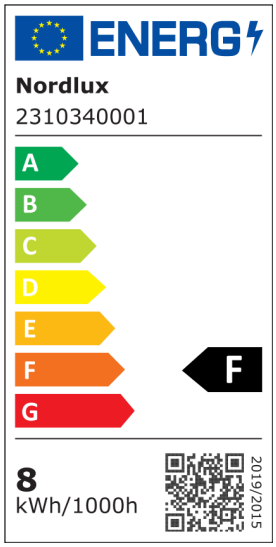

• Convient pour la salle de bain (IP44) • Lumière naturelle (RA90) • Lumière non éblouissante
• Peut être monté directement dans l'isolant • Longue durée de vie des LED (40 000 heures)

Albric est un downlight avec LED intégrée et une lumière naturelle non éblouissante. Il offre un indice de protection élevé (IP44) qui le rend idéal pour la salle de bains, ainsi qu'une longue durée de vie de 40 000 heures.