ARA TO-GO 2 | AKKULEUCHTE | WEISS

2318245001

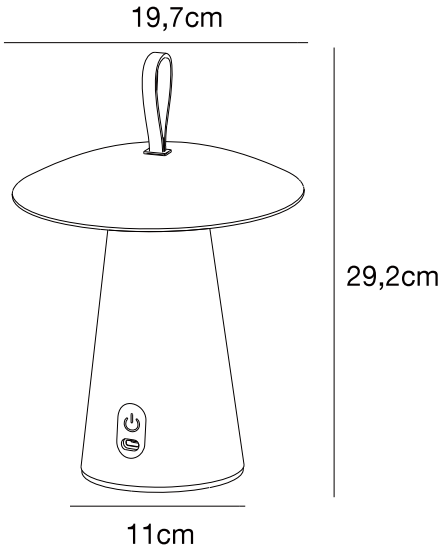

Spannung (V): 5 Volt
IP-Grad: IP54
Klasse (Klasse 1, Klasse 2, Klasse 3): Klasse 3 (12V)
Leuchtmittelsockel: LED – Nicht austauschbare Lichtquelle
Schalterplatzierung: Auf der Leuchte
Parallelschaltung: False

Hauptmaterial: Aluminium
Sekundärmaterial: Plastik
Kabel Farbe: Schwarz
Kabel Länge (cm): 100
Oberflächenmaterial Kabel: Plastik
Ist das Kabel austauschbar?: True
Geeignet für Meeresklima: False

Farbe: Weiss

Höhe (cm): 29.2
Schirmdurchmesser (cm): 19.7

EAN: 5704924016912
TUN: 2353695
Artikelnummer: 2318245001
Stück pro Hauptkarton: 3
Verkaufsbox Höhe (cm): 25.5

Verkaufsbox Breite (cm): 22.5
Verkaufsbox Tiefe (cm): 22.5
Verkaufsbox Volumen m³ : 0.0129
Produkt Nettogewicht (kg): 1

Helligkeit des Lichts (Lumen): 240
Farbtemperatur (K): 3000
Ra-Wert : 80
Lebensdauer (Std.): 30000
Abstrahlwinkel (°) : 98
Candela (cd) (nur für Lampen mit gebündeltem Licht): 95
Batterielebensdauer pro Lumen: 100%/6.5h; 40%/15h; 10%/80h
Batterie aufladen 0 %–100 % (h): 5
Energieklasse: E
Tatsächliche Watt (W): 2

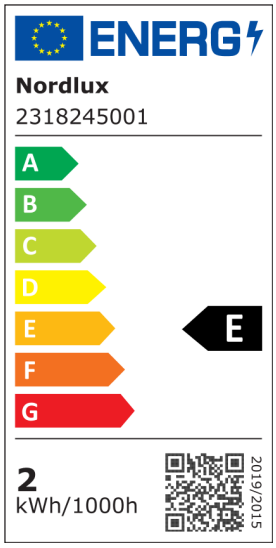

• Tragbar und wiederaufladbar mit mitgeliefertem USB-C-Kabel • Für den Innen- und Außenbereich geeignet • Dimmbar mit Touchschalter
• Bis zu 80 Stunden Akkulaufzeit • Lange LED-Lebensdauer (30.000 Stunden)

Die kleine mobile Tischleuchte Ara ist optimal, um an lauen Sommerabenden Ihren Balkon oder Ihre Terrasse zu beleuchten. Die Leuchte bietet ein niedliches, kegelförmiges Design mit schlichten Lederdetails. Sie kann einfach mitgenommen und dort platziert werden, wo immer Sie sie benötigen. Mit der integrierten Dimmfunktion und bis zu 80 Stunden Akkulaufzeit schaffen Sie die perfekte Beleuchtung. Die Leuchte lässt sich ganz einfach mit dem mitgelieferten USB-Kabel aufladen.