ARA TO-GO 2 | LUMINAIRE NOMADE | SABLÉ

2318245008

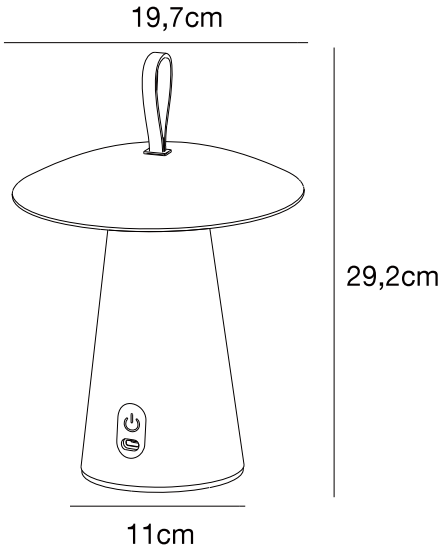

Tension (V): 5 Volt
Protection IP: IP54
Classe (Classe 1, Classe 2, Classe 3): Classe 3 (12V)
Culot d'ampoule: LED – Source lumineuse non remplaçable
Installation du commutateur: Sur la lampe

Matière première: Aluminium
Matériau secondaire: Matière plastique
Couleur du câble: Noir
Longueur du câble (cm): 100
Matériau de surface du câble: Matière plastique
Le câble est-il remplaçable: True
Convient pour le bord de mer: False
Couleur: Sablé

Hauteur (cm): 29.2
Diamètre de l'abat-jour (cm): 19.7

EAN: 5704924016929
TUN: 2353694
Numéro d'article: 2318245008
Pièces par unité d'emballage: 3
Hauteur de la boîte de vente (cm): 25.5
Largeur de la boîte de vente (cm): 22.5

Profondeur de la boîte de vente (cm): 22.5
Volume de la boîte de vente m³ : 0.0129
Poids net du produit (kg): 1

Luminosité de l'éclairage (Lumen): 240
Température de couleur (K): 3000
Valeur Ra : 80
Durée de vie (heures): 30000
Angle de diffusion de l'éclairage (°) : 98
Candela (cd) (pour lampe directionnelle uniquement): 95
Durée de vie de la batterie pour chaque lumen: 100%/6.5h; 40%/15h; 10%/80h
Recharge de la batterie 0 %-100 % (h): 5
Classe énergétique: E
Puissance active (W): 2

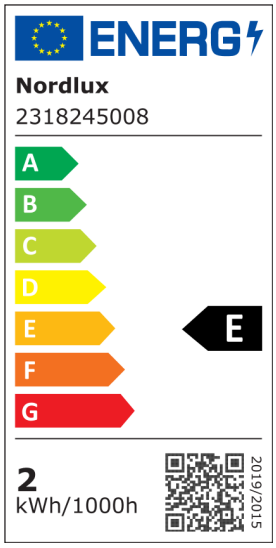

• Portable et rechargeable avec câble USB-C inclus • Convient pour une utilisation à l'intérieur et à l'extérieur • Dimmable sur interrupteur tactile • Jusqu'à 80 heures d'autonomie • Longue durée de vie des LED (30 000 heures)

Cette petite lampe de table portable, Ara, est parfaite pour illuminer les chaudes nuits d'été sur votre balcon ou votre terrasse. La lampe possède un élégant design en forme de cône avec des détails en cuir souple. Facile à emporter et à placer là où vous le souhaitez. Créez l'éclairage parfait avec la fonction de variateur intégrée en et avec jusqu'à 80 heures d'autonomie. La lampe