TAKAI | VEGGLAMPE | BEIGE

2320421018

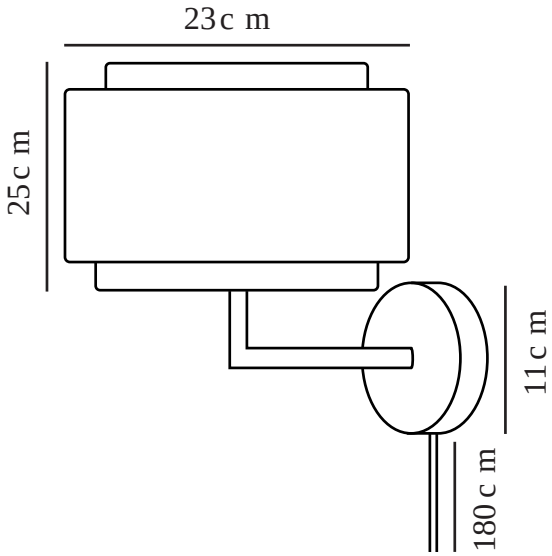

Spenning (V): 220-240 Volt
IP-grad: IP20
Maksimal lysstyrke (W): 25W
Klasse (Klasse 1, Klasse 2, Klasse 3): Klasse 2 (Dobbelt isolert)
Pæresokkel: E27
Bryter plassering: På lampen

Primært materiale: Rustfritt stål
Sekundært materiale: Tekstil
Kabelfarge: Hvit
Kabellengde (cm): 180
Kabelens overflatemateriale: Tekstil
Kan kabelen byttes ut?: True

Farge: Beige

Høyde (cm): 25
Bredde (cm): 23
Rørdiameter (cm): 1.15
Skjermdiameter (cm): 27.5
Skjermhøyde (cm): 15
Utvendig grunndimensjon (cm): 11
Lengde (cm): 23

EAN: 5704924015458

Artikkelnummer: 2320421018
Stk. per master box: 3
Høyde på salgseske (cm): 22
Bredde på salgseske (cm): 25
Dybde på salgseske (cm): 25
Volum i salgseske m³ : 0.0138
Produktets nettovekt (kg): 0.7

• Kombinerer materialer som polert messing og stoff • Stoffskjerm med vakker form
• Designet oser av luksushotell

Takai vegglampe fra Studio Mavro//Lefèvre av Sofie Lefèvre har en stoffskjerm med en vakker form som inviterer deg til å betrakte den fra mange ulike vinkler. Kombinasjonen av linskjermen og den polerte messingbasen skaper et veldig mykt og varmt designspråk.