SIBELIS | APPLIQUE MURALE | ANTHRACITE

2418311050

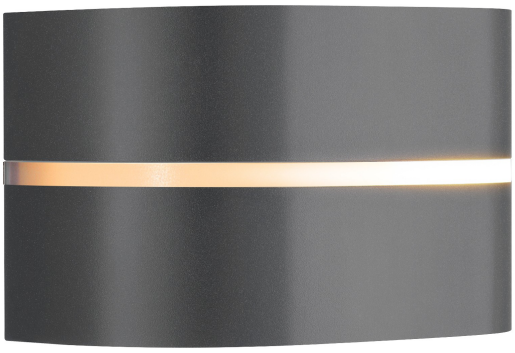

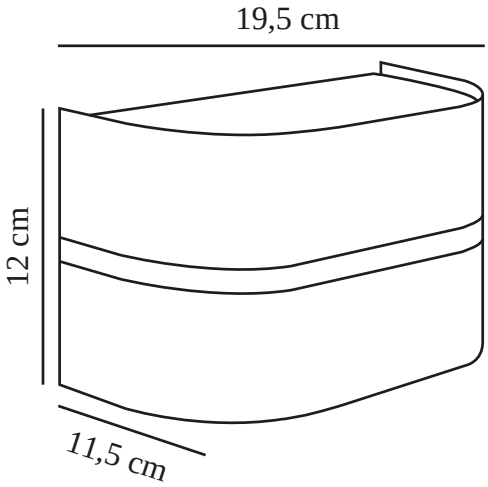

Tension (V): 220-240 Volt
Protection IP: IP44
Puissance maximale de l'ampoule (W): 10
Classe (Classe 1, Classe 2, Classe 3): Classe 2 (Double isolation)
Culot d'ampoule: E27
Connexion parallèle: True

Matière première: Matière plastique
Matériau secondaire: Aluminium
Convient pour le bord de mer: False
Couleur: Anthracite

Hauteur (cm): 12
Largeur (cm): 19.5
Projection (cm): 11.5

EAN: 5704924017698
TUN: 2366815
Numéro d'article: 2418311050
Pièces par unité d'emballage: 3
Hauteur de la boîte de vente (cm): 23
Largeur de la boîte de vente (cm): 20.5

Profondeur de la boîte de vente (cm): 16.5
Volume de la boîte de vente m³ : 0.0078
Poids net du produit (kg): 0.434

• Un design simple et intemporel • Lumière douce et agréable
• Possibilité de montage en parallèle

Sibelis a un design simple et intemporel avec des formes légèrement incurvées et des lignes épurées. Le diffuseur blanc procure une lumière douce et agréable pour vos espaces extérieurs.