SIBELIS | VEGGLAMPE | ANTRASIT

2418311050

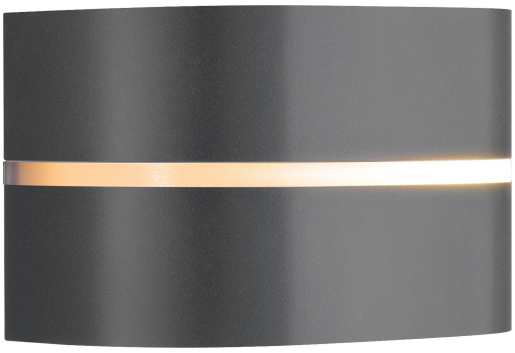

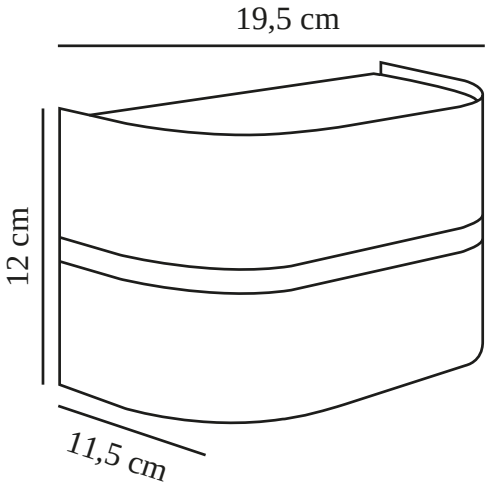

Spenning (V): 220-240 Volt
IP-grad: IP44
Maksimal lysstyrke (W): 10
Klasse (Klasse 1, Klasse 2, Klasse 3): Klasse 2 (Dobbelt isolert)
Pæresokkel: E27
Parallellkobling: True

Primært materiale: Plast
Sekundært materiale: Aluminium
Egnet for bruk i kystnære områder: False

Farge: Antrasit

Høyde (cm): 12
Bredde (cm): 19.5
Projeksjon (cm): 11.5

EAN: 5704924017698
TUN: 2366815

Artikkelnummer: 2418311050
Stk. per master box: 3
Høyde på salgseske (cm): 23
Bredde på salgseske (cm): 20.5
Dybde på salgseske (cm): 16.5
Volum i salgseske m³ : 0.0078
Produktets nettovekt (kg): 0.434

• Enkelt og tidløst design • Mykt og behagelig lys
• Parallellkobling er mulig

Sibelis har et enkelt og tidløst design med lett buede former og rene linjer. Den hvite diffusoren gir et mykt og behagelig lys i uterommene dine.