NIBE | WANDLEUCHTE | KUPFER

24981030

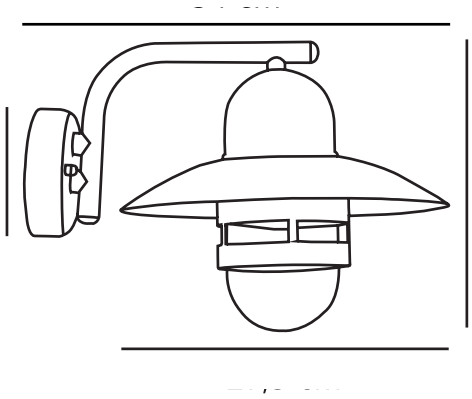

Spannung (V): 230 Volt
IP-Grad: IP54
Maximale Lampenleistung (W): 60
Klasse (Klasse 1, Klasse 2, Klasse 3): Klasse 1 (Geerdet)
Leuchtmittelsockel: E27
Parallelschaltung: True

Hauptmaterial: Kupfer
Sekundärmaterial: Glas
Glasfarbe: Klar
Geeignet für Meeresklima: True
Farbe: Kupfer

Höhe (cm): 24
Breite (cm): 27.5
Schirmdurchmesser (cm): 27.5
Projektion (cm): 34

EAN: 5701581121010
TUN: 5672386
Artikelnummer: 24981030
Stück pro Hauptkarton: 6
Verkaufsbox Höhe (cm): 28

Verkaufsbox Breite (cm): 16
Verkaufsbox Tiefe (cm): 27
Verkaufsbox Volumen m³ : 0.0121
Produkt Nettogewicht (kg): 1.5

• Kompaktes elegantes Design • Eingebaute Parallelschaltung
• Besonders strapazierfähiges Material, das für küstennahe Gebiete geeignet ist (Designed For Seaside) • 15 Jahre Garantie auf Oberflächenverschleiß

Außenwandleuchte von Nordlux in schönem Kupfer. Mit ihren weichen Formen und dem klaren Stallglas eignet sich diese Leuchte als schöne Dekoration für Ihren Terrasse.

Dieses Produkt ist Teil unserer Serie "Designed For Seaside", die aus besonders strapazierfähigen Materialien hergestellt wird, um selbst den härtesten Wetterbedingungen an der Küste standzuhalten.

Im Laufe der Zeit entwickelt Kupfer unter dem Einfluss von Wind und Wetter eine schöne, dunklere Patina.