nordlux®

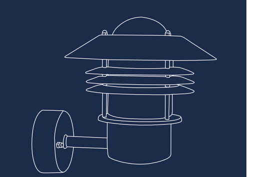

VEJERS

Item N°: 25091003
Db: 5255785
Sort/Schwarz
Black/Svart
Noir/Zwart

nordlux®

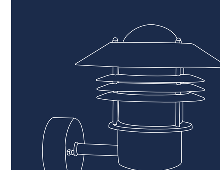

DESIGNED FOR OUTDOOR USE

nordlux®

VEJERS

Item N°: 25091003
Db: 5255785
Sort/Schwarz
Black/Svart
Noir/Zwart

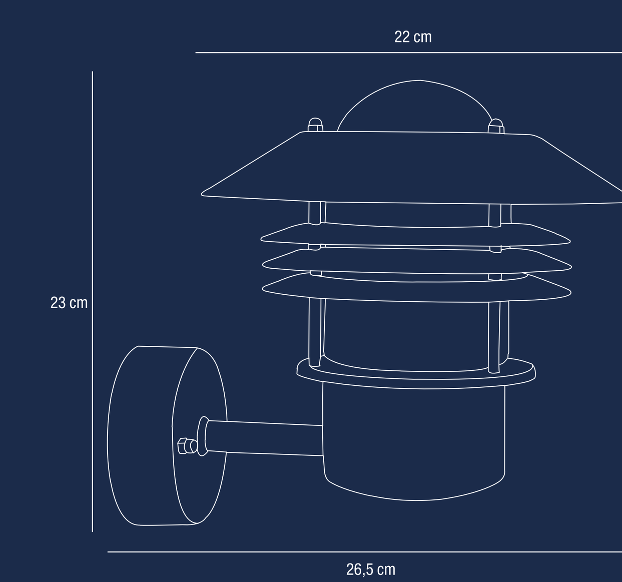

IP54	(earth symbol)	Klasse I (jord) Geerdet Earth Contact Jordkontakt (I) Prise de terre (classe I) Geaard(klasse I)
E27	M/G	Metal/Glas Metall/Glas Metal/Glass Metall/Glas Métal/Verrerie Metaal/glas
MAX 60W	(outdoor symbol)	Egnet til udendørs brug Geeignet für Außen Suitable for outdoor Lämplig för utomhusbruk Indiqué pour usage extérieur Geschikt voor buiten
220-240V ~50/60Hz	(parallel symbol)	Parallelforbindelse muligt Parallelschaltung möglich Parallel arranging possible Möjligt att parallellkoppla Montage en parallèle possible Parallel aansluiten mogelijk
(WEEE symbol)	BULB NOT INCLUDED	
CE	UK CA	(seaside symbol) Ikke egnet til kystnære områder Nicht für den Einsatz am Meer geeignet Not suitable for seaside use Inte lämplig för kustnära områden Ne convient pas pour une utilisation en bord de mer Niet geschikt voor gebruik aan zee

FR ÉLÉMENTS D'EMBALLAGE BAC DE TRI

FR Cet appareil et ses accessoires se recyclent — À DÉPOSER EN MAGASIN ou À DÉPOSER EN DÉCHÈTERIE
Points de collecte sur www.quefairedemesdechets.fr
Privilégiez la réparation ou le don de votre appareil !

I Norden skal udendørslamper monteres af en autoriseret elinstallatør.
In the Nordic Countries, outdoor lights must be mounted by an authorised electrician.
In den skandinavischen Ländern müssen Außenleuchten von dafür zugelassenen Elektrofachkräften montiert werden.
I de nordiska länderna måste utomhuslampor monteras av en behörig elektriker.
Dans les pays nordiques, les éclairages extérieurs doivent être installés par un électricien agréé.

www.nordlux.com
Nordlux A/S · Østre Havnegade 34 · DK- 9000 Aalborg

5 701581 030077

AAD: 08032023 XY

Nordlux UK
Unit 22, Deanfield Court
BB7 1QS Clitheroe Lancashire
01200422777