110x105x620 mm

PANTONE 652C

nordlux®
BATHROOM

BATHE IN LIGHT

IP S13 60



5
YEAR LED
GUARANTEE

LED
6W

3000
KELVIN

IP44
BATHROOM
SAFE

420 LUMEN
LAMP
835 LUMEN
LIGHT SOURCE

ADJUSTABLE
HEAD

EXTERNAL WIRING
POSSIBLE





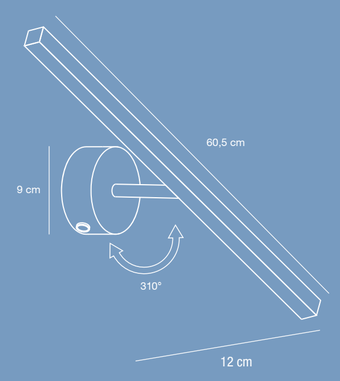

IP S13 60

Item N°: 2510521001
Db: 2500255
Hvid/Weiss
White/Vit
Blanc/Wit

IP44 — Dobbelt isoleret (kl II)
Doppelte isolierung
Double insulation
Dubbele isolering
Double protection
Dubbele isolatie

220-240V ~50/60Hz — M/P — Metal/Plast
Metall/Kunststoff
Metal/Plastic material
Metall/Plastik
Métal/Plastique
Metaal/kunststof

FIXED LED — Egnet til indendørs brug
Geeignet für Innen
Suitable for Indoor
Lämplig att användas inomhus
Indiqué pour usage intérieur
Geschikt voor binnen

Zone 2+3 — Velegnet til badeværelse: Zone 2+3
Geeignet für Badezimmer: Zone 2+3
Suitable for bathroom: Zone 2+3
Lämplig till att användas i badrum: Zon 2+3
Indiqué pour usage et salle de bains: Zone 2+3
Geschikt voor gebruik in de badkamer in zone 2+3

FR ÉLÉMENTS D'EMBALLAGE

FR Cet appareil et ses accessoires se recyclent — À DÉPOSER EN MAGASIN ou À DÉPOSER EN DÉCHÈTERIE
Points de collecte sur www.quefairedesmesdechets.fr
Privilégiez la réparation ou le don de votre appareil !

LED 6W
3000 KELVIN
5 YEAR LED GUARANTEE
PLEASE NOTE LED MODULE IS FIXED IN LAMP
30000 HOURS
Ra 80
420 LUMEN LAMP
835 LUMEN LIGHT SOURCE

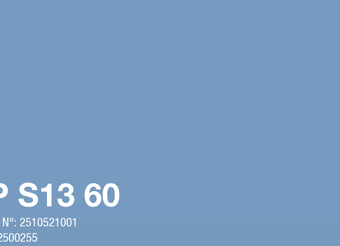

* If you want to install this light fixture in your bathroom and knowing some countries have extra local installation/safety requirements, always contact your local electrician before installation (eg. France) !

www.nordlux.com

Nordlux A/S · Østre Havnegade 34 · DK- 9000 Aalborg

5 704924 024924

AAD: 09042025 ST

Nordlux UK
Unit 22, Deanfield Court
BB7 1QS Clitheroe Lancashire
01200422777

Height x Width x Depth COLOR BOX (CM)	NET WEIGHT COLOR BOX (KG)
62 x 10.5 x 11	
GROSS WEIGHT COLOR BOX (KG)	VOLUME COLOR BOX (CBM)
	0.007