WILMER | LAMPE À POSER | NOIR

2512305003

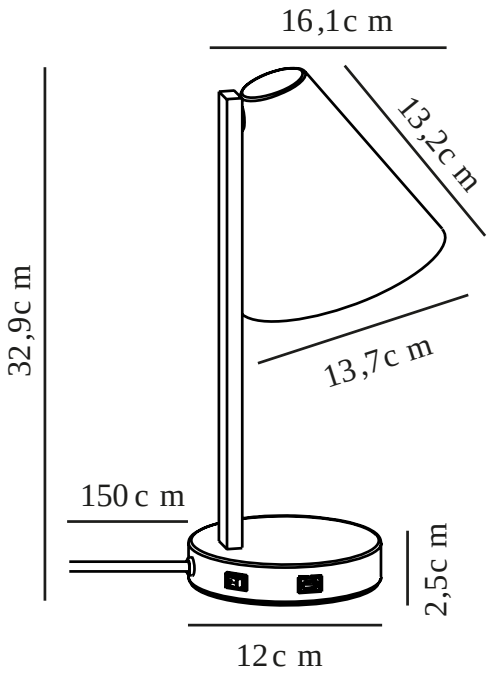

Tension (V): 220-240 Volt
Protection IP: IP20
Puissance maximale de l'ampoule (W): 40
Classe (Classe 1, Classe 2, Classe 3): Classe 2 (Double isolation)
Culot d'ampoule: E14
Installation du commutateur: Sur le pied
Connexion parallèle: False

Matière première: Métal
Matériau secondaire: Matière plastique
Couleur du câble: Noir
Longueur du câble (cm): 150
Matériau de surface du câble: Matière plastique
Le câble est-il remplaçable: False

Couleur: Noir

Hauteur (cm): 32.9
Diamètre de l'abat-jour (cm): 13.7
Longueur (cm): 13.7
Angle de rotation (°): 150

EAN: 5704924024474
TUN: 2439892
Numéro d'article: 2512305003
Pièces par unité d'emballage: 3
Hauteur de la boîte de vente (cm): 37

Largeur de la boîte de vente (cm): 17
Profondeur de la boîte de vente (cm): 17
Volume de la boîte de vente m³ : 0.0107
Poids net du produit (kg): 0.8

• Conception minimaliste • Port USB-C pour recharger votre téléphone ou tout autre appareil

• L’abat-jour peut pivoter d’un côté à l’autre

Cette petite lampe de table, Wilmer, présente un design minimaliste et ne prend pas beaucoup de place. Le port USB-C intégré permet de recharger facilement votre téléphone et l’abat-jour peut être tourné d’un côté ou de l’autre. Idéal comme lampe de chevet ou sur votre bureau pour une lumière parfaite pour la lecture ou le travail.