MIRANO PORTABLE | TISCHLAMPE | BEIGE

2512505009

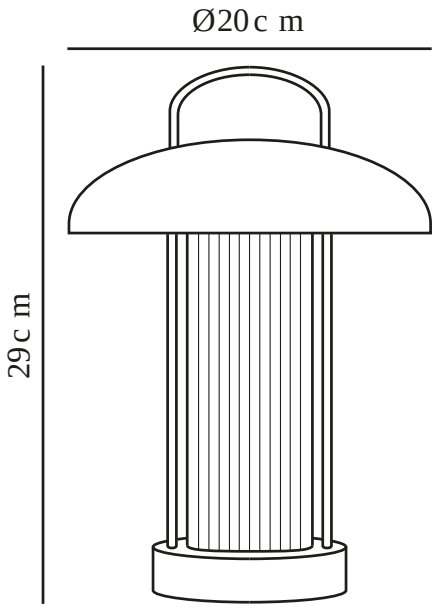

Spannung (V): 3,7 Volt
IP-Grad: IP20
Klasse (Klasse 1, Klasse 2, Klasse 3): Klasse 3 (12V)
Leuchtmittelsockel: LED – Nicht austauschbare Lichtquelle
Schalterplatzierung: In der Fußplatte
Parallelschaltung: False

Hauptmaterial: Metall
Sekundärmaterial: Glas
Kabel Farbe: Schwarz
Kabel Länge (cm): 150
Oberflächenmaterial Kabel: Plastik
Ist das Kabel austauschbar?: True

Farbe: Beige

Höhe (cm): 29
Rohrdurchmesser (cm): 0.63
Schirmdurchmesser (cm): 20
Außenbereich-Basisabmessungen (cm): 11
Länge (cm): 20

EAN: 5704924024603
TUN: 2439905
Artikelnummer: 2512505009
Stück pro Hauptkarton: 3

Verkaufsbox Höhe (cm): 35.5
Verkaufsbox Breite (cm): 26.5
Verkaufsbox Tiefe (cm): 26.5
Verkaufsbox Volumen m³ : 0.0249
Produkt Nettogewicht (kg): 0.93

Helligkeit des Lichts (Lumen): 150
Farbtemperatur (K): 3000
Ra-Wert : 80
Lebensdauer (Std.): 25000
Batterielebensdauer pro Lumen: 150lm/6h; 60lm/13h; 15lm/60h
Batterie aufladen 0 %–100 % (h): 6
Energieklasse: E
Tatsächliche Watt (W): 3

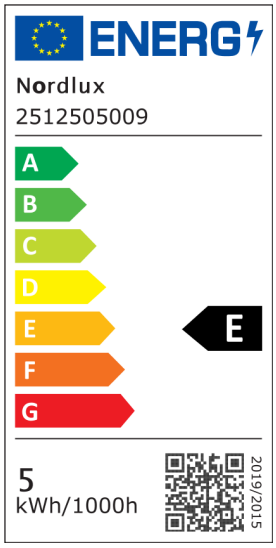

• Tragbar und wiederaufladbar mit mitgeliefertem USB-C-Kabel • Materialmix aus geriffeltem Glas und Metall
• 3-stufige Moodmaker™-Dimmfunktion • Lange LED-Lebensdauer (25.000 Stunden)

Bei Mirano handelt es sich um eine kleine, tragbare Tischleuchte mit einem femininen und eleganten Design. Das Licht lässt sich mithilfe der Touch-Taste in drei Stufen dimmen, sodass Sie genau die Atmosphäre schaffen können, die Sie wünschen. Perfekt für die Platzierung auf einem Regalbrett, einem Bücherregal oder an einem anderen Ort mit wenig Platz. Die Leuchte lässt sich ganz einfach mit dem mitgelieferten USB-Kabel aufladen.