165x105x260mm

nordlux®

NICO 22
ROUND
MAXI

Item No: 2618191003
Db: 2513796
Sort/Schwarz
Black/Svart
Noir/Zwart



nordlux®

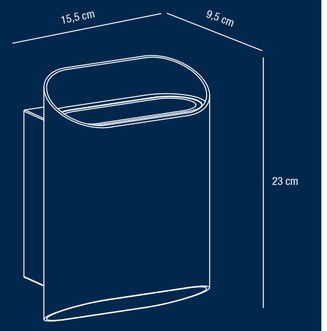

NICO 22
ROUND
MAXI

Item No: 2618191003
Db: 2513796
Sort/Schwarz
Black/Svart
Noir/Zwart

GU10 | IP54 | Klasse I (jord) Geerdet Earth Contact Jordkontakt (⏚) Prise de terre (classe I) Geaard(klasse I)

BULBS NOT INCLUDED | LED MAX 4X5W | M/G

Metal/Glas
Metall/Glas
Metal/Glass
Metall/Glas
Métal/Verrerie
Metall/glas

220-240V ~50/60Hz

Egnet til udendørs brug
Geeignet für Außen
Suitable for outdoor
Lämplig för utomhusbruk
Indiqué pour usage extérieur
Geschikt voor buiten

Parallelforbindelse muligt
Parallelschaltung möglich
Parallel arranging possible
Möjligt att parallelkoppla
Montage en parallèle possible
Parallel aansluiten mogelijk

Ikke egnet til kystnære områder
Nicht für den Einsatz am Meer geeignet
Not suitable for seaside use
Inte lämplig för kustnära områden
Ne convient pas pour une utilisation en bord de mer
Niet geschikt voor gebruik aan zee

FR ÉLÉMENTS D'EMBALLAGE TRIEZ ET RECYCLEZ

UK Cet appareil et ses accessoires se recyclent | À DÉPOSER EN MAGASIN | OU | À DÉPOSER EN DÉCHÈTERIE
Points de collecte sur www.quefairedemesdechets.fr
Privilégiez la réparation ou le don de votre appareil !

I Norden skal udendørslamper monteres af en autoriseret elinstallatør.
In the Nordic Countries, outdoor lights must be mounted by an authorised electrician.
In den skandinavischen Ländern müssen Außenleuchten von dafür zugelassenen Elektrofachkräften montiert werden.
I de nordiska länderna måste utomhuslampor monteras av en behörig elektriker.
Dans les pays nordiques, les éclairages extérieurs doivent être installés par un électricien agréé.

www.nordlux.com
Nordlux A/S - Østre Havnegade 34 - DK- 9000 Aalborg

5 704924 025662



PARALLEL CONNECTION

BULBS NOT INCLUDED

DESIGNED FOR OUTDOOR USE

NICO 22
ROUND
MAXI



PARALLEL CONNECTION

BULBS NOT INCLUDED

DESIGNED FOR OUTDOOR USE

NICO 22
ROUND
MAXI

nordlux®



DESIGNED FOR OUTDOOR USE

Height x Width x Depth COLOR BOX (CM)	NET WEIGHT COLOR BOX (KG)
26 x 16.5 x 10.5	0.05
GROSS WEIGHT COLOR BOX (KG)	VOLUME COLOR BOX (CBM)
1.22	0.005

AAD 22072025 ST

Nordlux UK
Unit 22, Deanfield Court
BB7 1QS Clitheroe Lancashire
01200422777