210x290mm

正 反

nordlux®

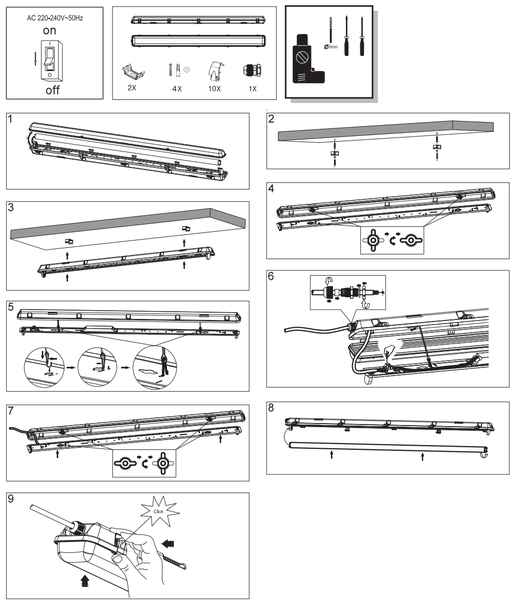

DNK - VIGTIGT! Sluk altid for strømmen, før installationen påbegyndes. I nogle lande må elektriske installationer kun udføres af en uddannet elektriker. Få oplysninger hos de relevante myndigheder.
SWE - VIKTIGT! Stäng alltid av strömmen innan installation påbörjas. I vissa länder får elektrisk installation endast utföras av auktoriserad elektriker. Kontakta din lokala myndighet för råd.
NOR - VIKTIG! Elektriske installasjoner skal utføres av elektriker. Steng av strømtilførselen til strømkretsen med riktig sikring før installasjonsarbeidet påbegynnes.
ISL - MIKILVÆGTI! Slátt ræfragnið úr áður en uppsetning hefst. Í sumum löndum þarf uppsetning að vera framkvæmd af löggiltum rafvirkja. Leitið ráða hjá rafvirkja varðandi uppsetninguna.
NLD - BELANGRIJK! Schakel de stroom altijd uit voordat met de installatie wordt begonnen. In sommige landen mogen elektrische installaties alleen worden uitgevoerd door een bevoegd elektricien. Neem daarom contact op met de plaatselijke overheid voor advies.
FRA - ATTENTION ! Toujours couper l'alimentation au panneau principal avant de procéder à l'installation. Dans certains pays, l'installation doit être effectuée par un électricien qualifié. Pour en savoir plus, contacter les autorités locales compétentes en la matière.
DEU - WICHTIG! Vor der Installation den Strom abschalten. In einigen Ländern dürfen Elektroinstallationen nur von autorisierten Elektrofachleuten ausgeführt werden. Im Zweifelsfall die örtlichen Behörden ansprechen.
GBR - IMPORTANT! Always shut off power to the circuit before starting installation work. In some countries electrical installation work may only be carried out by a authorized electrical contractor. Contact your local electricity authority for advice.
ESP - IMPORTANTE! Desconecta siempre el interruptor general de la electricidad antes de iniciarualquier trabajo de instalación. En algunos países, la instalación eléctrica sólo puede realizarla un electricista profesional. Ponte en contacto con las autoridades locales para saber cuál es tu caso.
PRT - IMPORTANTE! Desligue sempre a corrente eléctrica antes de começar um trabalho de instalação. Em alguns países os trabalhos de instalação eléctrica só podem ser realizados por um electricista autorizado. Contacte a sua autoridade local de electricidade para aconselhamento.
ITA - IMPORTANTE! Togli sempre interruttore al circuito prima di iniziare l'installazione. In alcune nazioni l'installazione elettrica può essere effettuata solo da un elettricista autorizzato. Per maggiori informazioni, contatta l'autorità locale per l'energia elettrica.
FIN - TÄRKEÄÄ! Katkaise aina virta pääkatkaisimesta ennen asennuksen aloittamista. Joissakin maissa asennuksen saa tehdä ainoastaan ammattitaitoinen sähköasentaja. Ota selvää paikallisista määräyksistä.
POL - WAŻNE! Przed rozpoczęciem instalacji odłącz zasilanie. W niektórych państwach instalacje elektryczne mogą być wykonywane wyłącznie przez wykwalifikowanych elektryków. Skontaktuj się z odpowiednimi instytucjami, aby uzyskać poradę.
HRV - VAŽNO! Uvijek isključite napajanje prije početka instaliranja. U nekim zemljama, električne instalacije smije vršiti samo ovlašteni električar. Za savjet, kontaktirajte svog lokalnog ovlaštenog električara.
EST - OLULINE! Lülitage vooluvõrgu toide alati välja enne paigaldamistöö alustamist. Mõnedes riikidestohib elektriseadmestiku paigaldamist teostada ainult elektritööde volitatud töövõtja. Pöörduge nõu saamiseks kohaliku elektriameti poole.
LVA - SVARĪGI! Vienmēr izslēdziet elektropadevi, pirms sākat veikt montāžas darbus. Atsevišķās valstīs elektromontāžu drīkst veikt tikai pilnvarots elektromontāžas darbuzņēmējs. Neskaidrību gadījumā sazinieties ar savu vietējo elektroapgādes iestādi.

LTU - SVARBU! Prieš pradėdami elektros instaliacijos darbus,visada išjunkite elektros energiją. Kai kuriose šalyse elektros instaliacijos darbus gali atlikti tik leidima tam turintis elektrikas. Kreipkites į atitinkamas institucijas ir pasitikslinkite.
SVK - Dôležité! Pred inštaláciou vždy odpojte zo siete, Zistite si, či nepatrite medzi tie krajiny, kde inštaláciu môže uskutočniť výlučne elektrikár, O radu požiadajte vašu lokálnu autoritu.
HUN - FONTOS! Minden esetben kapcsold le az áramot mielőtt elkezded a munkát. Néhány országban elektromos installációt kizárólag szakember végezhet. Ezzel kapcsolatban érdeklődj elektromos szolgáltatódnál.
ROM - ATENŢIE! Opriţi întotdeauna alimentarea cu curent electric înainte de a începe lucrările de instalare. În unele ţări, operaţiunile de instalare pot fi efectuate numai de către un instalator autorizat. Pentru mai multe informaţii, contactaţi autoritatea locală care gestionează energia electrică.
CZE - DŮLEŽITÉ! Před instalací vždy odpojte ze sítě. V některých zemích může instalaci provést pouze kvalifikovaný elektrikář. Kontaktujte si radu nejbližšího elektrikáře.
SVN - POMEMBNO! Pred začetkom dela vedno izklopite električno napajanje. V nekaterih državah sme električno napeljavo napeljevati le pooblaščeni električar, Za nasvet se obrnite na najbližji pooblaščeni servis.
GRC - ΣΗΜΑΝΤΙΚΟ! Πριν από την έναρξη της εργασίας εγκατάστασης, να διακόπτετε πάντα την παροχή ρεύματος από τον γενικό διακόπτη. Σε μερικές χώρες, οι ηλεκτρολογικές εργασίες θα πρέπει να πραγματοποιούνται μόνο από ένα εξουσιοδοτημένο ηλεκτρολόγο, Για πληροφορίες, επικοινωνήστε με την εταιρία ηλεκτρισμού της περιοχής σας.
TUR - ÖNEMLİ! Kuruluma başlamadan önce her zaman elektrik devresini kapatınız. Bazı ülkelerde elektrik kurulum işlemi sadece yetkili elektrik teknikerleri tarafından yapılmaktadır, Size en yakın yerel elektrik idaresi ile temas kurarak bu konuda bilgi alabilirsiniz.
BGR - ВАЖНО! Винаги изключвайте електроозахранването във веригата, преди да извършвате работа по инсталацията, В някои страни работа по електрическите инсталации може да се извършва единствено от сертифицирани електротехници, За препоръка се обърнете към местната електрическа компания.
SRB - BITNO! Uvek isključite struju pre nego što počnete s instaliranjem, U pojedinim državama elektro-instalacije mogu da postave samo osobe s ovlašćenjem, Obratite se lokalnoj elektro-distribuciji za savet.
RUS - ВНИМАНИЕ! Перед установкой всегда отключайте электропитание. В некоторых странахэлектроустановка должна производиться только квалифицированным электриком. Обратитесь за консультацией в соответствующие местные инстанции.
بيانات الاتصال بالسلطات المحلية المختصة للحصول على النصائح. في بعض البلدان، يجب أن يقوم بتركيب الأسلاك الكهربائية فني مؤهل فقط. تأكد من فصل التيار الكهربائي قبل البدء في أي عمل تركيب.

DNK - Monteringsvejledningen må ikke bortkastes.
SWE - Kasta inte bort monteringsvägledningen.
NOR - Monteringsveiledningen må ikke kastes.
NLD - Gooi de monteerinstructies niet weg.
FRA - Merci de garder l'instruction de montage.
DEU - Die Montageanleitung bitte aufbewahren.
GBR - The mounting instruction must not be discarded.
ESP - No desechar la instrucción de montaje.
PRT - As instruções de montagem não devem ser descartadas.
ITA - Le istruzioni di montaggio non devono essere gettate via.
FIN - Älä hävitä asennusohjetta.
POL - Nie należy pozbywać się instrukcji montażu.
HRV - Nemojte bacati upute za montiranje.
EST - Paigaldamisjuhendi ei tohi ära visata.
LVA - Saglabāt uzstādīšanas instrukciju.
LTU - Neišmeskite montavimo instrukcijos.
SVK - Pokyny pre montáž nezničte zahodiť.
HUN - A szerelési útmutatót őrizze meg.
ROM - Instrucţiunile de montaj nu trebuie aruncate.
CZE - Uložte montážní návod pečlivě.
SVN - Pokyny pre montáž nesmiete zahodiť.
GRC - Μην πετάξετε τις οδηγίες τοποθέτησης.
TUR - Montaj talimatları atılmamalıdır.
BGR - Упътването за монтаж да се съхрани.
SRB - Обязательно сохраните инструкцию по монтажу.
يرجى الاحتفاظ بالتعليمات الخاصة بالتركيب

DNK - Max. 60W
SWE - Max. 60W
NOR - Max. 60W
ISL - Hámark 60W
NLD - Max. 60W
FRA - Max. 60W
DEU - Max. 60W
GBR - Max. 60W
ESP - Máx. 60W
PRT - Máx. 60W
ITA - Max. 60W
FIN - Max. 60W
POL - Max. 60W
HRV - Maksimalna snaga 60W
EST - Max. 60W
LVA - Max. 60W
LTU - Max. 60W
SVK - Max. 60W
HUN - Max. 60W
ROM - Max. 60W
CZE - Max. 60W
SVN - Max. 60W
GRC - Max. 60W
TUR - Max. 60W
BGR - Max. 60W
SRB - Max. 60W
RUS - Max. 60W
الحد الأقصى 60 واط

DNK - Max. 18W
SWE - Max. 18W
NOR - Max. 18W
ISL - Hámark 18W
NLD - Max. 18W
FRA - Max. 18W
DEU - Max. 18W
GBR - Max. 18W
ESP - Máx. 18W
PRT - Máx. 18W
ITA - Max. 18W
FIN - Max. 18W
POL - Max. 18W
HRV - Maksimalna snaga 18W
EST - Max. 18W
LVA - Max. 18W
LTU - Max. 18W
SVK - Max. 18W
HUN - Max. 18W
ROM - Max. 18W
CZE - Max. 18W
SVN - Max. 18W
GRC - Max. 18W
TUR - Max. 18W
BGR - Max. 18W
SRB - Max. 18W
RUS - Max. 18W
الحد الأقصى 18 واط

DNK - Max. 10W
SWE - Max. 10W
NOR - Max. 10W
ISL - Hámark 10W
NLD - Max. 10W
FRA - Max. 10W
DEU - Max. 10W
GBR - Max. 10W
ESP - Máx. 10W
PRT - Máx. 10W
ITA - Max. 10W
FIN - Max. 10W
POL - Max. 10W
HRV - Maksimalna snaga 10W
EST - Max. 10W
LVA - Max. 10W
LTU - Max. 10W
SVK - Max. 10W
HUN - Max. 10W
ROM - Max. 10W
CZE - Max. 10W
SVN - Max. 10W
GRC - Max. 10W
TUR - Max. 10W
BGR - Max. 10W
SRB - Max. 10W
RUS - Max. 10W
الحد الأقصى 10 واط

DNK - Max. 1W
SWE - Max. 1W
NOR - Max. 1W
ISL - Hámark 1W
NLD - Max. 1W
FRA - Max. 1W
DEU - Max. 1W
GBR - Max. 1W
ESP - Máx. 1W
PRT - Máx. 1W
ITA - Max. 1W
FIN - Max. 1W
POL - Max. 1W
HRV - Maksimalna snaga 1W
EST - Max. 1W
LVA - Max. 1W
LTU - Max. 1W
SVK - Max. 1W
HUN - Max. 1W
ROM - Max. 1W
CZE - Max. 1W
SVN - Max. 1W
GRC - Max. 1W
TUR - Max. 1W
BGR - Max. 1W
SRB - Max. 1W
RUS - Max. 1W
الحد الأقصى 1 واط

DNK - Max. 2x60W
SWE - Max. 2x60W
NOR - Max. 2x60W
ISL - Hámark 2x60W
NLD - Max. 2x60W
FRA - Max. 2x60W
DEU - Max. 2x60W
GBR - Max. 2x60W
ESP - Máx. 2x60W
PRT - Máx. 2x60W
ITA - Max. 2x60W
FIN - Max. 2x60W
POL - Max. 2x60W
HRV - Maksimalna snaga 2x60W
EST - Max. 2x60W
LVA - Max. 2x60W
LTU - Max. 2x60W
SVK - Max. 2x60W
HUN - Max. 2x60W
ROM - Max. 2x60W
CZE - Max. 2x60W
SVN - Max. 2x60W
GRC - Max. 2x60W
TUR - Max. 2x60W
BGR - Max. 2x60W
SRB - Max. 2x60W
RUS - Max. 2x60W
الحد الأقصى 2x60 واط

DNK - Max. 2x18W
SWE - Max. 2x18W
NOR - Max. 2x18W
ISL - Hámark 2x18W
NLD - Max. 2x18W
FRA - Max. 2x18W
DEU - Max. 2x18W
GBR - Max. 2x18W
ESP - Máx. 2x18W
PRT - Máx. 2x18W
ITA - Max. 2x18W
FIN - Max. 2x18W
POL - Max. 2x18W
HRV - Maksimalna snaga 2x18W
EST - Max. 2x18W
LVA - Max. 2x18W
LTU - Max. 2x18W
SVK - Max. 2x18W
HUN - Max. 2x18W
ROM - Max. 2x18W
CZE - Max. 2x18W
SVN - Max. 2x18W
GRC - Max. 2x18W
TUR - Max. 2x18W
BGR - Max. 2x18W
SRB - Max. 2x18W
RUS - Max. 2x18W
الحد الأقصى 2x18 واط

DNK - Max. 2x10W
SWE - Max. 2x10W
NOR - Max. 2x10W
ISL - Hámark 2x10W
NLD - Max. 2x10W
FRA - Max. 2x10W
DEU - Max. 2x10W
GBR - Max. 2x10W
ESP - Máx. 2x10W
PRT - Máx. 2x10W
ITA - Max. 2x10W
FIN - Max. 2x10W
POL - Max. 2x10W
HRV - Maksimalna snaga 2x10W
EST - Max. 2x10W
LVA - Max. 2x10W
LTU - Max. 2x10W
SVK - Max. 2x10W
HUN - Max. 2x10W
ROM - Max. 2x10W
CZE - Max. 2x10W
SVN - Max. 2x10W
GRC - Max. 2x10W
TUR - Max. 2x10W
BGR - Max. 2x10W
SRB - Max. 2x10W
RUS - Max. 2x10W
الحد الأقصى 2x10 واط

DNK - Max. 2x1W
SWE - Max. 2x1W
NOR - Max. 2x1W
ISL - Hámark 2x1W
NLD - Max. 2x1W
FRA - Max. 2x1W
DEU - Max. 2x1W
GBR - Max. 2x1W
ESP - Máx. 2x1W
PRT - Máx. 2x1W
ITA - Max. 2x1W
FIN - Max. 2x1W
POL - Max. 2x1W
HRV - Maksimalna snaga 2x1W
EST - Max. 2x1W
LVA - Max. 2x1W
LTU - Max. 2x1W
SVK - Max. 2x1W
HUN - Max. 2x1W
ROM - Max. 2x1W
CZE - Max. 2x1W
SVN - Max. 2x1W
GRC - Max. 2x1W
TUR - Max. 2x1W
BGR - Max. 2x1W
SRB - Max. 2x1W
RUS - Max. 2x1W
الحد الأقصى 2x1