ARN SINGLE | VÆGLAMPE | HVID

45471001

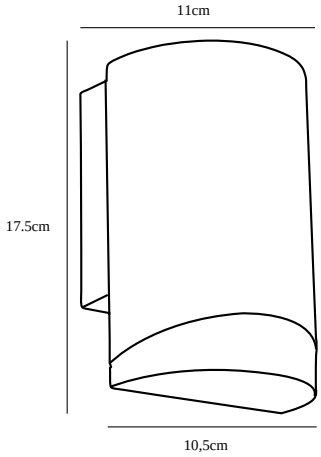

Spænding (V): 230 Volt
IP-vurdering: IP44
Maksimal pæreeffekt (W): 28W
Klasse (klasse 1, klasse 2, klasse 3): Klasse 1 (Jord)
Pærefatning: GU10
Parallelforbindelse: True

Primært materiale: Aluminium
Sekundært materiale: Plast
Glasfarve: Klar
Farve: Hvid

Højde (cm): 17.5
Bredde (cm): 10.5
Projektion (cm): 11

EAN-nummer: 5701581388581
TUN: 1920428
Varenummer: 45471001

Stk. pr. master-kasse: 3
Salgskasse, højde (cm): 12
Salgskasse, bredde (cm): 12
Salgskasse, dybde (cm): 19
Salgskasse, volumen (m³) : 0.0027
Nettovægt af produkt (kg): 0.55

- **Indbygget parallelforbindelse**

Nordlux Arn er en nedadvendt væglampe udført i et moderne og stilfuld design. Væglampen er ideel til oplysning ved b.la. indkørsler, garager eller indgangspartier.