ARN SINGLE | VEGGLAMPE | HVIT

45471001

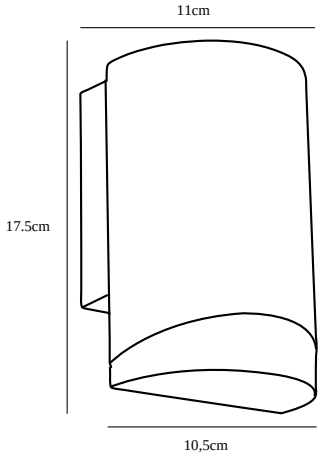

Spenning (V): 230 Volt
IP-grad: IP44
Maksimal lysstyrke (W): 28W
Klasse (Klasse 1, Klasse 2, Klasse 3): Klasse 1
Pæresokkel: GU10
Parallellkobling: True

Primært materiale: Aluminium
Sekundært materiale: Plast
Farge på glasset: Klar
Farge: Hvit

Høyde (cm): 17.5
Bredde (cm): 10.5
Projeksjon (cm): 11

EAN: 5701581388581
TUN: 1920428
Artikkelnummer: 45471001

Stk. per master box: 3
Høyde på salgseske (cm): 12
Bredde på salgseske (cm): 12
Dybde på salgseske (cm): 19
Volum i salgseske m³ : 0.0027
Produktets nettovekt (kg): 0.55

• Innebygd parallellkobling

Nordlux Arn er en nedovervendt vegglampe i et moderne og elegant design. Vegglampen er ideell til opplysning av blant annet innkjørsler, garasjer og inngangspartier. Lampen kan ikke anbefales til aggressive miljøer med hardt vær