BIRK DOUBLE | WANDLEUCHTE | SCHWARZ

45501003

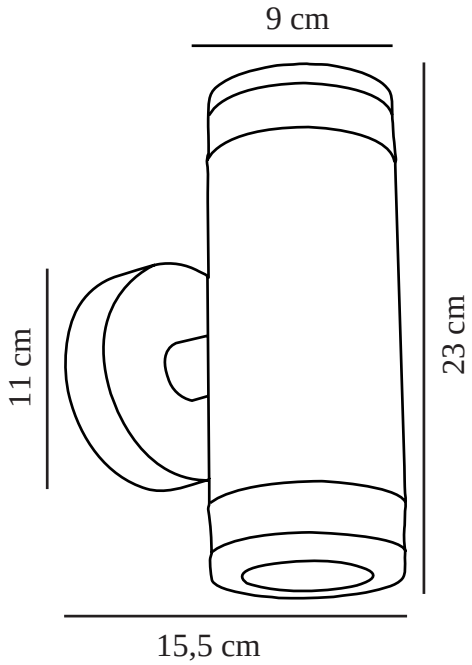

Spannung (V): 230 Volt
IP-Grad: IP44
Maximale Lampenleistung (W): 2X28W
Klasse (Klasse 1, Klasse 2, Klasse 3): Klasse 1 (Geerdet)
Leuchtmittelsockel: GU10
Parallelschaltung: True

Hauptmaterial: Aluminium
Sekundärmaterial: Plastik
Glasfarbe: Klar
Geeignet für Meeresklima: False
Farbe: Schwarz

Höhe (cm): 23.5
Projektion (cm): 15.5

EAN: 5701581363885
TUN: 1896579
Artikelnummer: 45501003
Stück pro Hauptkarton: 3

Verkaufsbox Höhe (cm): 12
Verkaufsbox Breite (cm): 16
Verkaufsbox Tiefe (cm): 24
Verkaufsbox Volumen m³ : 0.0046
Produkt Nettogewicht (kg): 0.7

• Eingebaute Parallelschaltung

Nordlux Birk ist eine doppelte Wandleuchte in einem modernen und stilvollen Design. Die Wandleuchte eignet sich besonders gut für die Beleuchtung von beispielsweise Einfahrten, Garagen oder Eingangsbereichen.