EIK | WANDVERLICHTING | WIT

45761001

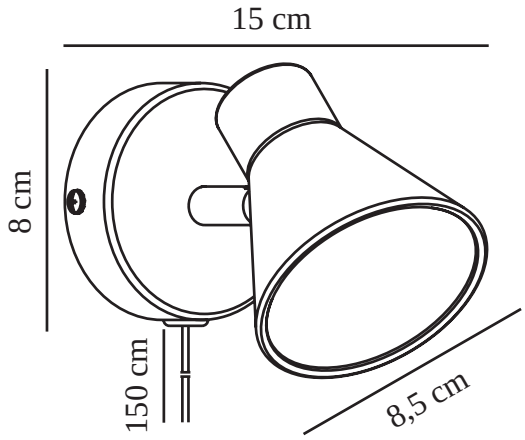

Spanning (V): 220-240 Volt
IP-graad: IP20
Maximaal lampvermogen (W): 35W
Klasse (Klasse 1, Klasse 2, Klasse 3): Klasse 2 (Dubbele isolatie)
Lampfitting: GU10
: Yes with compatible bulb
Plaatsing schakelaar: Op de kabel
Parallelle verbinding: False

Primair materiaal: Metaal
Kleur van de kabel: wit
Lengte van de kabel (cm): 200
Oppervlaktemateriaal van de kabel:: Plastic
Is de kabel vervangbaar?: True

Kleur: wit

Hoogte (cm): 11
Breedte (cm): 15
Diameter kap (cm): 8.5
Maat basis voor buiten (cm): 8
Lengte (cm): 15
Projectie (cm): 15
Kantelhoek (°): 90
Draaihoek (°): 320

EAN: 5701581369481
TUN: 1902422

Artikelnummer: 45761001
Stuks per masterdoos: 3
Hoogte verkoopdoos (cm): 13.5
Breedte verkoopdoos (cm): 12.5
Diepte verkoopdoos (cm): 10
Verkoopdoos inhoud m³ : 0.0017
Nettogewicht product (kg): 0.35

• Eigentijdse en eenvoudige stijl • Kantelbare en draaibare kap
• Kan zowel aan de muur als aan het plafond worden gehangen