EIK 2 | SPOTLIGHT | GRAU

45770110

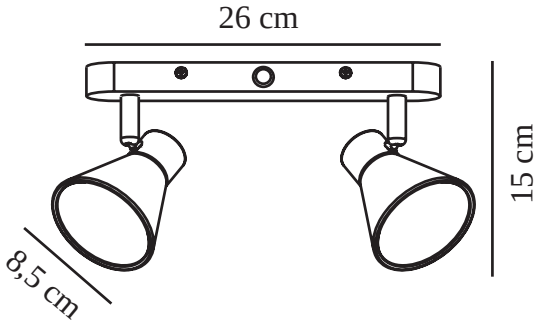

Spannung (V): 220-240 Volt
IP-Grad: IP20
Maximale Lampenleistung (W): 2X35W
Klasse (Klasse 1, Klasse 2, Klasse 3): Klasse 1 (Geerdet)
Leuchtmittelsockel: GU10
: Yes with compatible bulb
Parallelschaltung: False

Hauptmaterial: Metall
Ist das Kabel austauschbar?: False
Farbe: Grau

Höhe (cm): 15
Breite (cm): 28.5
Schirmdurchmesser (cm): 8.5
Länge (cm): 28.5
Projektion (cm): 15
Neigungswinkel (°): 320
Drehwinkel (°): 90

EAN: 5701581369788
TUN: 1902469
Artikelnummer: 45770110
Stück pro Hauptkarton: 3
Verkaufsbox Höhe (cm): 27.5

Verkaufsbox Breite (cm): 14
Verkaufsbox Tiefe (cm): 10
Verkaufsbox Volumen m³ : 0.0038
Produkt Nettogewicht (kg): 0.49

• Zeitgenössischer und schlichter Stil • Neig- und drehbarer Lampenschirm
• An Wand oder Decke verwendbar

Diskrete und praktische Spotleuchte mit zwei Spots in Grau. Diese Spotleuchte kann an verschiedenen Orten im Haus Verwendung finden und je nachdem, wie sie platziert wird, etwas in den Fokus rücken oder Gemütlichkeit verbreiten.