FRONT SINGLE | APPLIQUE MURALE | NOIR

46801003

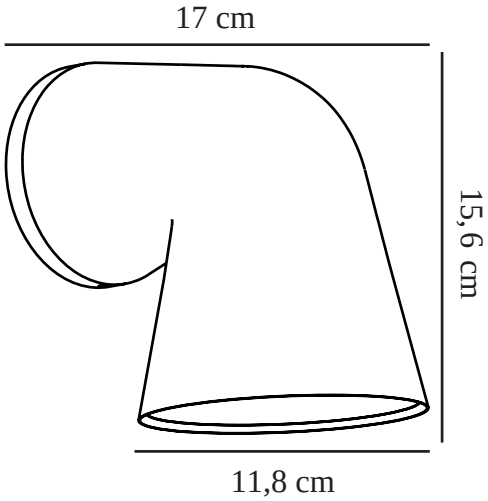

Tension (V): 230 Volt
Protection IP: IP44
Puissance maximale de l'ampoule (W): 28W
Classe (Classe 1, Classe 2, Classe 3): Classe 1 (Prise de terre)
Culot d'ampoule: GU10
Connexion parallèle: True

Matière première: Aluminium
Matériau secondaire: Verrerie
Couleur du verre: Sablé
Convient pour le bord de mer: False
Couleur: Noir

Hauteur (cm): 15.6
Largeur (cm): 11.8
Diamètre de l'abat-jour (cm): 11.8
Projection (cm): 17

EAN: 5701581399082
TUN: 1958104
Numéro d'article: 46801003
Pièces par unité d'emballage: 3
Hauteur de la boîte de vente (cm): 13.6
Largeur de la boîte de vente (cm): 18.5

Profondeur de la boîte de vente (cm): 17
Volume de la boîte de vente m³ : 0.0043
Poids net du produit (kg): 0.548

• Conçu pour une utilisation en extérieur et dans la salle de bain • Connexion parallèle intégrée

La précision de la forme nette, simple et bien conçue de Front Single se marie aussi bien avec l’architecture moderne que classique. Front Single est le résultat des passionnantes possibilités qui se présentent lorsque le luminaire est moulé en aluminium et que le designer, Sebastian Holmbäck, souhaite créer un bel éclairage extérieur, discret et équilibré.

La précision de la forme nette, simple et bien conçue de Front Single se marie aussi bien avec l’architecture moderne que classique. Front Single est le résultat des passionnantes possibilités qui se présentent lorsque le luminaire est moulé en aluminium et que le designer, Sebastian Holmbäck, souhaite créer un bel éclairage extérieur, discret et équilibré.