ELKTON 14 | EINBAUSTRAHLER | WEISS

47530101

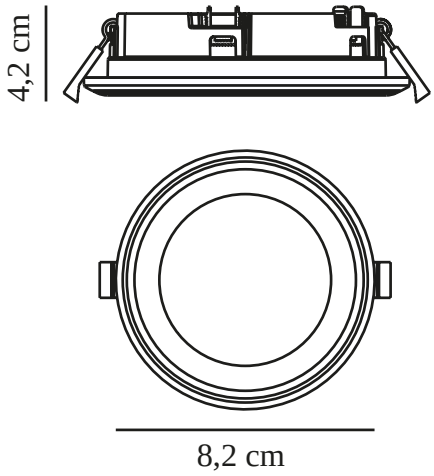

Spannung (V): 230 Volt
IP-Grad: IP20
Klasse (Klasse 1, Klasse 2, Klasse 3): Klasse 2 (Dopp. isoliert)
Leuchtmittelsockel: LED Module
Parallelschaltung: True

Hauptmaterial: Plastik
Sekundärmaterial: Plastik
Farbe: Weiss

Höhe (cm): 3.9
Einbauspot Durchmesser (cm): 14.5
Einbaubreite (cm): 23
Direkt in die Isolierung montieren: False

EAN: 5701581414983
TUN: 1975405
Artikelnummer: 47530101
Stück pro Hauptkarton: 3

Verkaufsbox Höhe (cm): 15
Verkaufsbox Breite (cm): 4.8
Verkaufsbox Tiefe (cm): 15
Verkaufsbox Volumen m³ : 0.0011
Produkt Nettogewicht (kg): 0.225

Helligkeit des Lichts (Lumen): 800
Farbtemperatur (K): 2700
Ra-Wert : 80
Lebensdauer (Std.): 25000
Abstrahlwinkel (°) : 120
Candela (cd) (nur für Lampen mit gebündeltem Licht): 0
Energieklasse: F
Tatsächliche Watt (W): 12

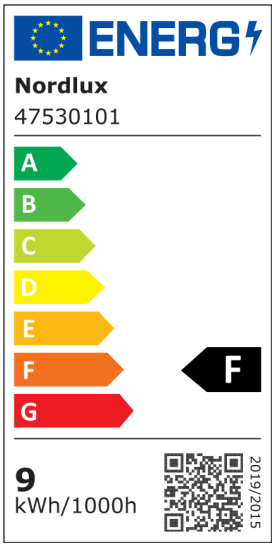

• 3-stufiges Moodmaker™-Dimmen über Ihren normalen Wandschalter • Parallelschaltung möglich
• Verbindungsklemme enthalten • 5 Jahre LED-Garantie

LED-Einbaustrahler mit integrierten LEDs und 3-Schritt Moodmaker™-Funktion. Wechseln Sie mit einem herkömmlichen Schalter zwischen 3 verschiedenen Lichtszenen.