OAKLAND 60 SINGLE | UNTERBAULEUCHTE | WEISS

47716101

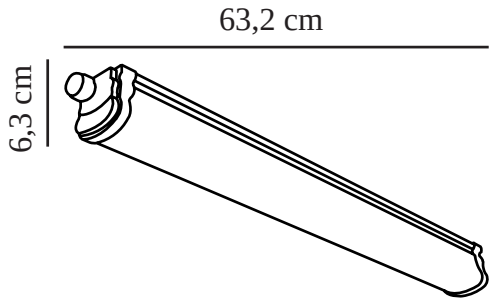

Spannung (V): 230 Volt
IP-Grad: IP65
Klasse (Klasse 1, Klasse 2, Klasse 3): Klasse 2 (Dopp. isoliert)
Leuchtmittelsockel: LED Module
Parallelschaltung: True

Hauptmaterial: Plastik
Sekundärmaterial: Plastik
Farbe: Weiss

Höhe (cm): 6.3
Breite (cm): 6.3
Länge (cm): 63.2

EAN: 5701581417182
TUN: 1975429
Artikelnummer: 47716101
Stück pro Hauptkarton: 6

Verkaufsbox Höhe (cm): 6
Verkaufsbox Breite (cm): 6
Verkaufsbox Tiefe (cm): 65
Verkaufsbox Volumen m³ : 0.0023
Produkt Nettogewicht (kg): 0.373

Helligkeit des Lichts (Lumen): 1250
Farbtemperatur (K): 4000
Ra-Wert : 80
Lebensdauer (Std.): 25000
Abstrahlwinkel (°) : 125
Candela (cd) (nur für Lampen mit gebündeltem Licht): 0
Energieklasse: E
Tatsächliche Watt (W): 12

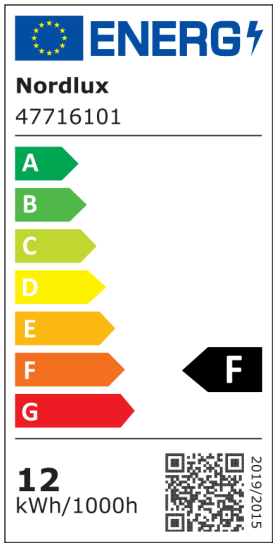

• Parallelschaltung ist möglich. • Hohe Halterungen ermöglichen eine Verdrahtung oberhalb der Lampeneinheit
• Hohe IP-Schutzart (IP65) • 5 Jahre LED-Garantie

Oakland ist eine universell einsetzbare LED-Lichtschiene mit hoher Schutzart (IP65) und integrierter LED. Gefertigt in einem schlanken Design mit hoher Lichtleistung und Klemmleiste für eine rasche Verdrahtung. Dieses Produkt bietet eine extra lange Lebensdauer von 25.000 Stunden und Loop-in/Loop-out-Kabelführung.