ARLINGTON 120 | UNTERBAULEUCHTE | WEISS

47836101

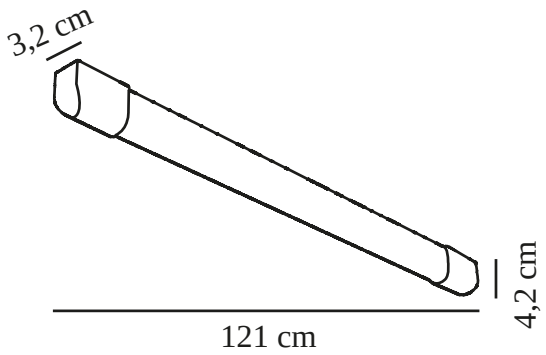

Spannung (V): 230 Volt
IP-Grad: IP20
Klasse (Klasse 1, Klasse 2, Klasse 3): Klasse 2 (Dopp. isoliert)
Leuchtmittelsockel: LED – Nicht austauschbare Lichtquelle

Hauptmaterial: Plastik
Farbe: Weiss

Höhe (cm): 4.2
Breite (cm): 3.2
Länge (cm): 121

EAN: 5701581418387
TUN: 1975441
Artikelnummer: 47836101
Stück pro Hauptkarton: 6
Verkaufsbox Höhe (cm): 3

Verkaufsbox Breite (cm): 4
Verkaufsbox Tiefe (cm): 121
Verkaufsbox Volumen m³ : 0.0015
Produkt Nettogewicht (kg): 0.32

Helligkeit des Lichts (Lumen): 1900
Farbtemperatur (K): 4000
Ra-Wert : 80
Lebensdauer (Std.): 35000
Abstrahlwinkel (°) : 150
Candela (cd) (nur für Lampen mit gebündeltem Licht): 0
Energieklasse: E
Tatsächliche Watt (W): 18

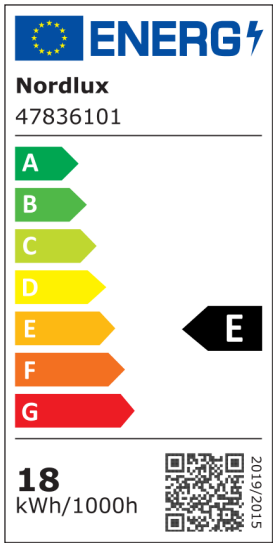

• Ideal geeignet für die Unterschrankbeleuchtung • Lange LED-Lebensdauer (35.000 Stunden)

Diese universell einsetzbare Leiste mit integrierter LED und einer langen Lebensdauer von 35.000 Stunden ist ein hervorragender und energieeffizienter Ersatz für klassische T8-Leuchtstoffröhren.