CLARKSON 3-KIT ROUND | DOWNLIGHT / VERZONKEN | WIT

47880101

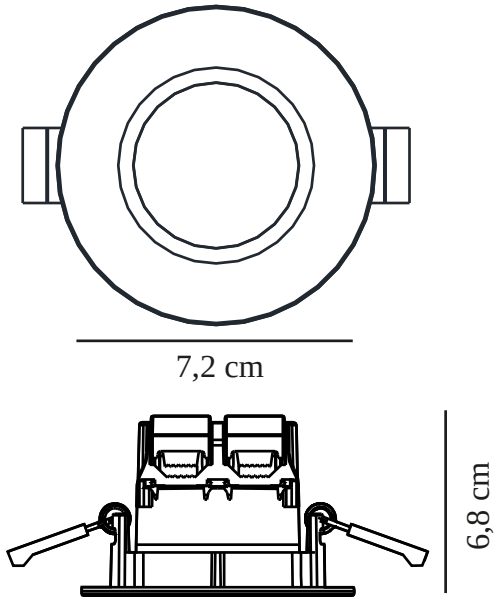

Spanning (V): 230 Volt
IP-graad: IP65
Klasse (Klasse 1, Klasse 2, Klasse 3): Klasse 2 (Dubbele isolatie)
Lampfitting: LED Module
Parallelle verbinding: True

Primair materiaal: Metaal
Secundair materiaal: Plastic
Kleur: wit

Hoogte (cm): 5.4
Diameter inbouwspot (cm): 8.5
Inbouwbreedte (cm): 17.2
Direct in isolatie monteren: False

EAN: 5701581421684
TUN: 1984820
Artikelnummer: 47880101

Stuks per masterdoos: 3
Hoogte verkoopdoos (cm): 8
Breedte verkoopdoos (cm): 11
Diepte verkoopdoos (cm): 30
Verkoopdoos inhoud m³ : 0.0026
Nettogewicht product (kg): 0.324
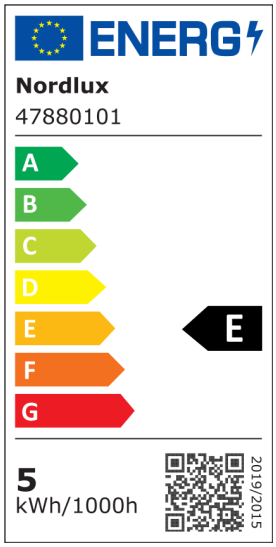
Helderheid van licht (Lumen): 345
Kleurtemperatuur (K): 4000
Ra-waarde : 80
Levensduur (uur): 20000
Stralingshoek (°) : 100
Candela (cd) (alleen voor gerichte lamp): 0
Energieklasse: E
Werkelijke Watt (W): 4.8