RAITO | VEGGLAMPE | VIT

48091001

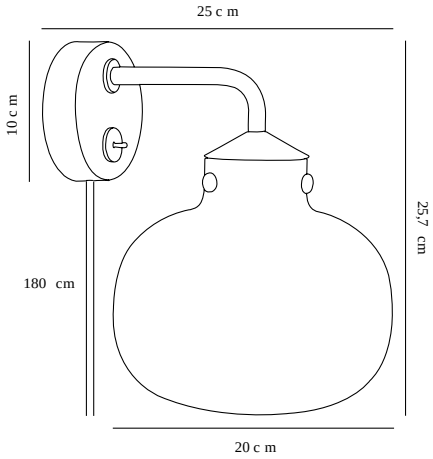

Spenning (V): 230 Volt
IP-grad: IP20
Maksimal lysstyrke (W): 25W
Klasse (Klasse 1, Klasse 2, Klasse 3): Klasse 2 (Dobbelt isolert)
Pæresokkel: E27
Bryter plassering: På lampen

Primært materiale: Glas
Sekundært materiale: Metal
Farge på glasset: Vit
Kabelfarge: Hvit
Kabellengde (cm): 250
Kabelens overflatemateriale: Tekstil
Kan kabelen byttes ut?: True

Farge: Vit

Høyde (cm): 25.7
Skjermdiameter (cm): 20
Skjermhøyde (cm): 20
Projeksjon (cm): 25

EAN: 5701581453784

Artikkelnummer: 48091001
Stk. per master box: 2
Høyde på salgseske (cm): 27.2
Bredde på salgseske (cm): 26.2
Dybde på salgseske (cm): 35.6
Volum i salgseske m³ : 0.0254
Produktets nettovekt (kg): 1.13

• Moderne, men tidløst design • Nordisk stil
• Mykt og diffust lys • Materialmiks av eksklusiv messing og opalisert glass

Raito er designet av danske Bønnelycke mdd og er en moderne, tidløs og svært vakker serie med designerlamper som forener enkelhet og eleganse på en flott måte. Utformingen i opalglass gir serien en behagelig lysflate samt et mykt og diffust lys som ikke blender eller sjenerer. Raito bidrar til nåtidens designtendenser innenfor belysning, hvor sokkelen og samlingen utgjøres av flate, avrundede messingdetaljer.

Det har blitt vist omtanke for alle detaljene på Raito vegglampe. Opalglasset gir en behagelig lysflate, som sammen med messingstativet skaper vakker og dekorativ belysning. Vegglampen har også fått en fin og funksjonell detalj i form av en bryterfunksjon på veggbeslaget.