STAY | BORDSLAMPA | GRÅ

48185010

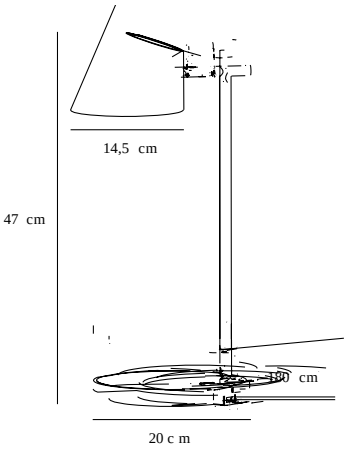

Spänning (V): 230 Volt
IP-grad: IP20
Klass (Klass 1, Klass 2, Klass 3): Klass 2 (Dubbel isolerad)
Lampfattning: LED Module
: True
Placering strömbrytare: På lampan

Primärt material: Aluminium
Sekundärt material: Plast
Kabelfärg: Grå
Kabellängd (cm): 180
Ytmaterial på kabeln: Textil
Är kabeln utbytbar?: False
Färg: Grå

Höjd (cm): 47
Rördiameter (cm): 1.2
Skärmdiameter (cm): 14.5
Skärmhöjd (cm): 9
Utvändigt basmått (cm): 20
Tiltningsvinkel (°): 90

EAN: 5701581455283
TUN: 2042293
Artikelnummer: 48185010
Antal per kolli: 2

Säljförpackning höjd (cm): 50
Säljförpackning bredd cm: 23
Säljförpackning djup (cm): 23
Säljförpackning volym m³ : 0.0264
Producktens nettovikt (kg): 1.4

Ljusstyrka (lumen): 700
Färgtemperatur (K): 2700
Ra-värde : 80
Livslängd (h): 20000
Ljusspridningsvinkel (°) : 100
Candela (cd) (endast för riktad lampa): 0
Energiklass: F
Faktisk watt (W): 14.5

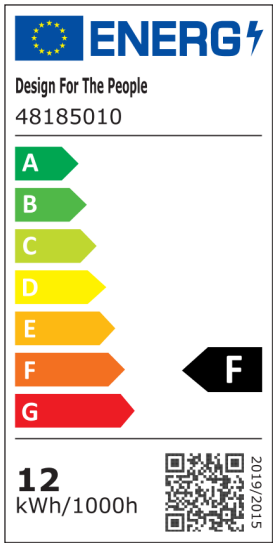

• Modern men tidlös design • Justerbart lamphuvud • Touch på/av och dimning
• Prisbelönt design • Justerbar lamparm • 5 års LED-garanti

Stay är designad av danska Maria Berntsen och är en multifunktionell och vacker belysning i en och samma design. Bordslampan har flera läckra egenskaper där lampskärmens flexibla vridmekanism möjliggör riktat ljus som skapar optimala ljusförhållanden. I lampfoten finns både en integrerad laddningsstation med USB-port och en strömbrytare. Lampan har inbyggd LED-teknik.

Den sidenmatta metallen i grått bidrar på vackraste sätt till ett modernt och minimalistiskt uttryck.